I **CAPPA ASPIRANTE** - Istruzioni per l'uso

D **DUNSTABZUGSHAUBE** - Gebrauchsanweisung

E **CAMPANA EXTRACTORA** - Manual de utilización

F **HOTTE DE CUISINE** - Notice d'utilisation

GB **COOKER HOOD** - User instructions

NL **AFZUIGKAP** - Gebruiksaanwijzing

P **COIFA ASPIRANTE** - Manual do usuário

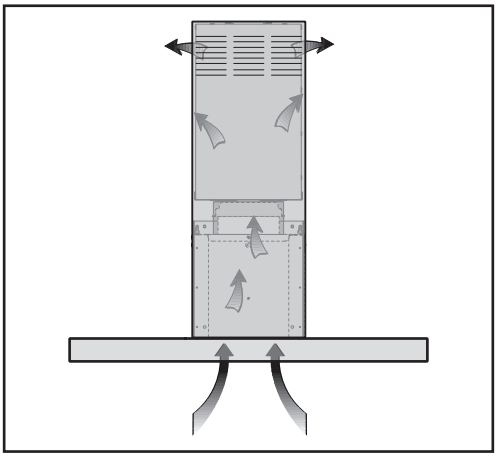

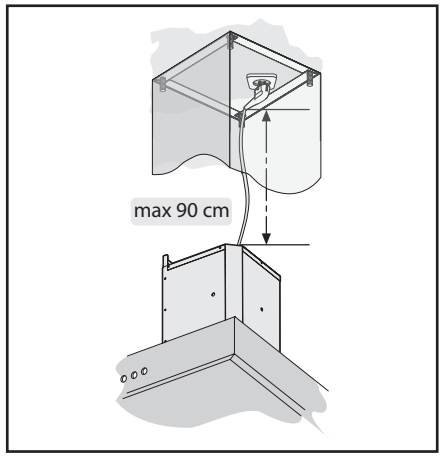

Fig.1

Fig.2

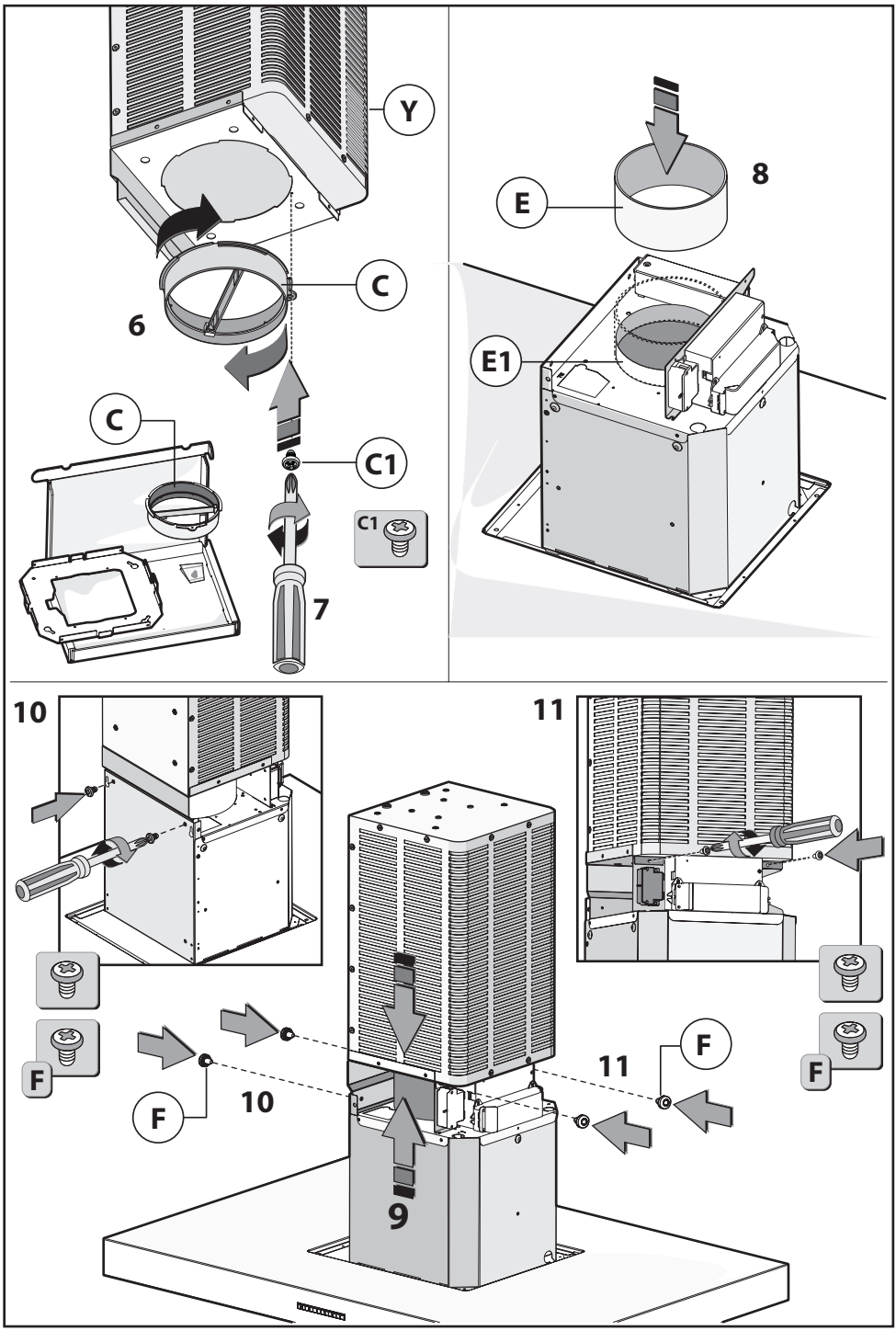

Fig.3

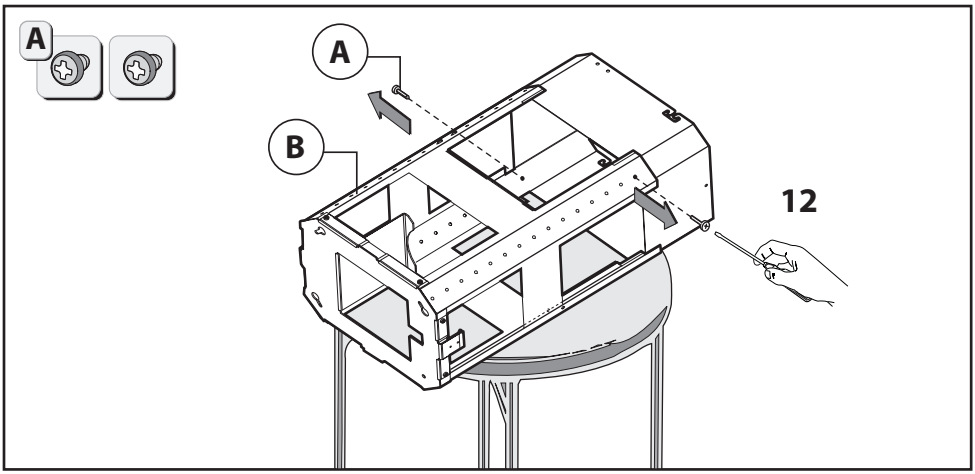

Fig.4

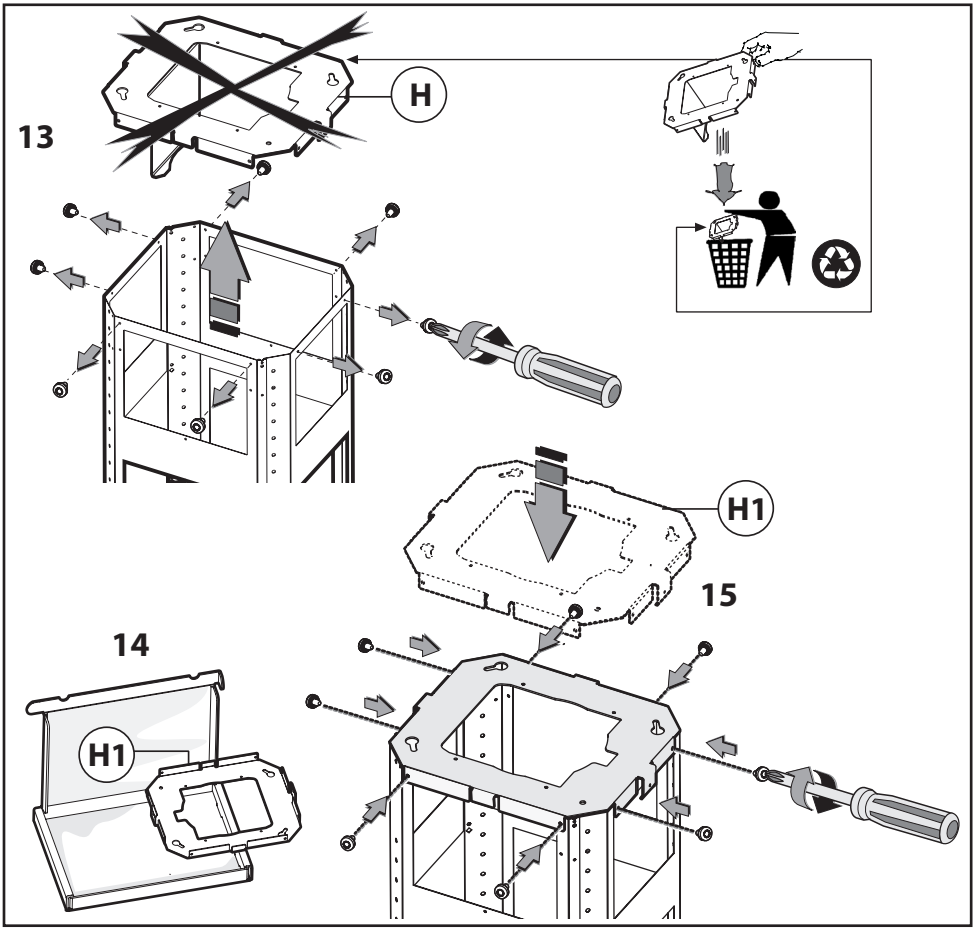

Fig.5

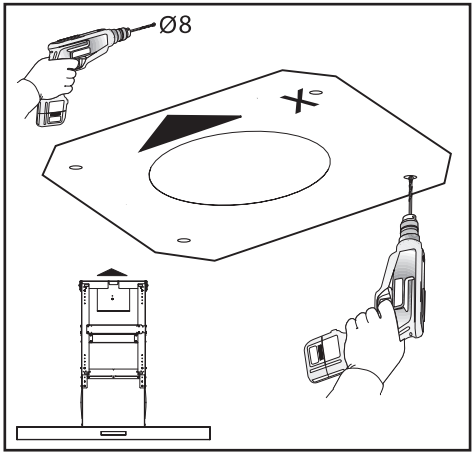

Fig.6

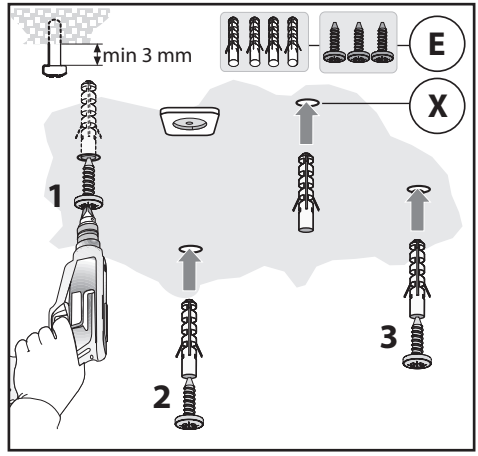

Fig.7

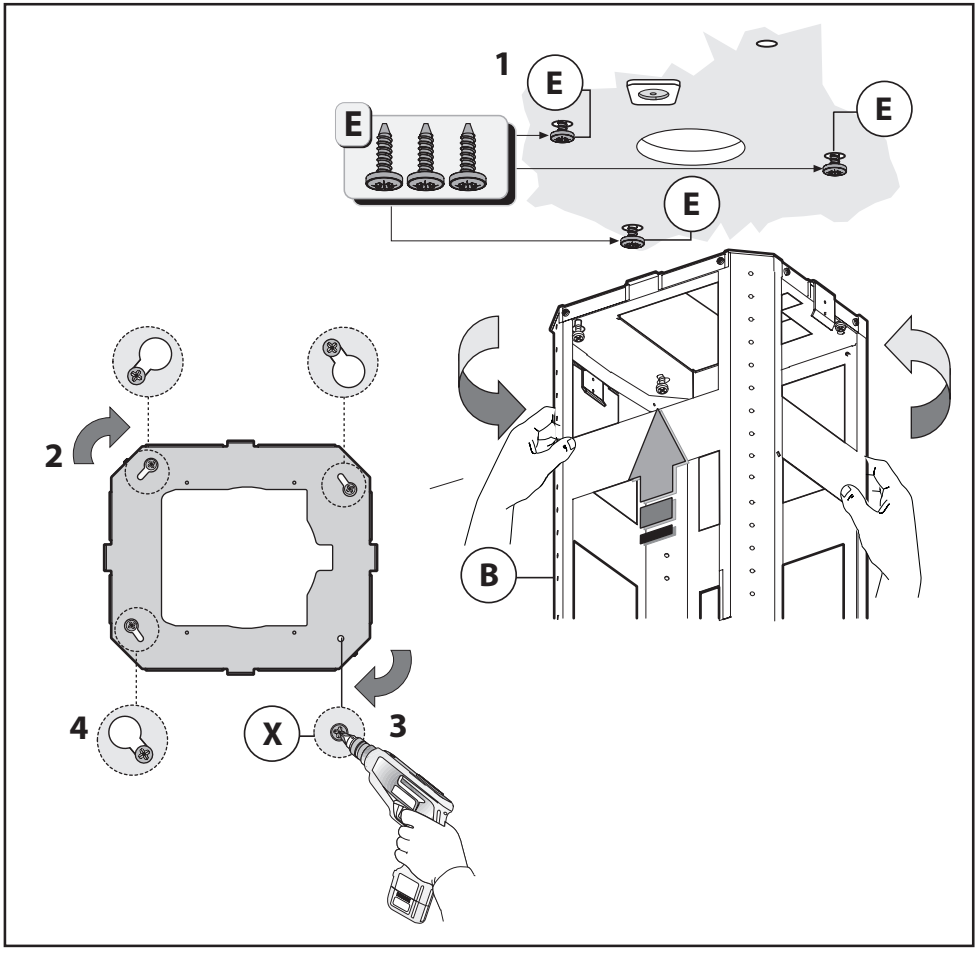

Fig.8

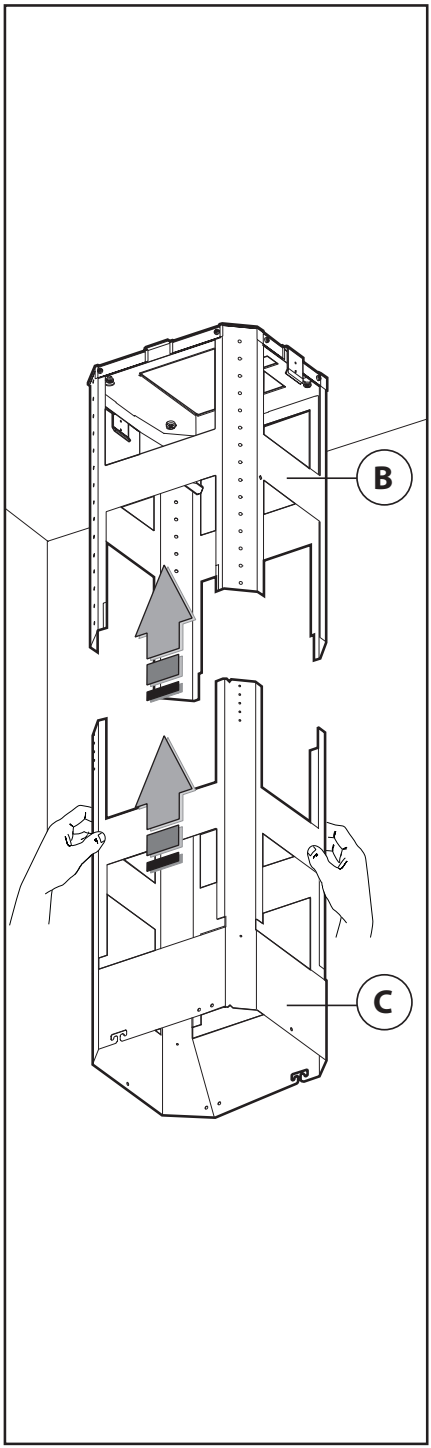

Fig.9

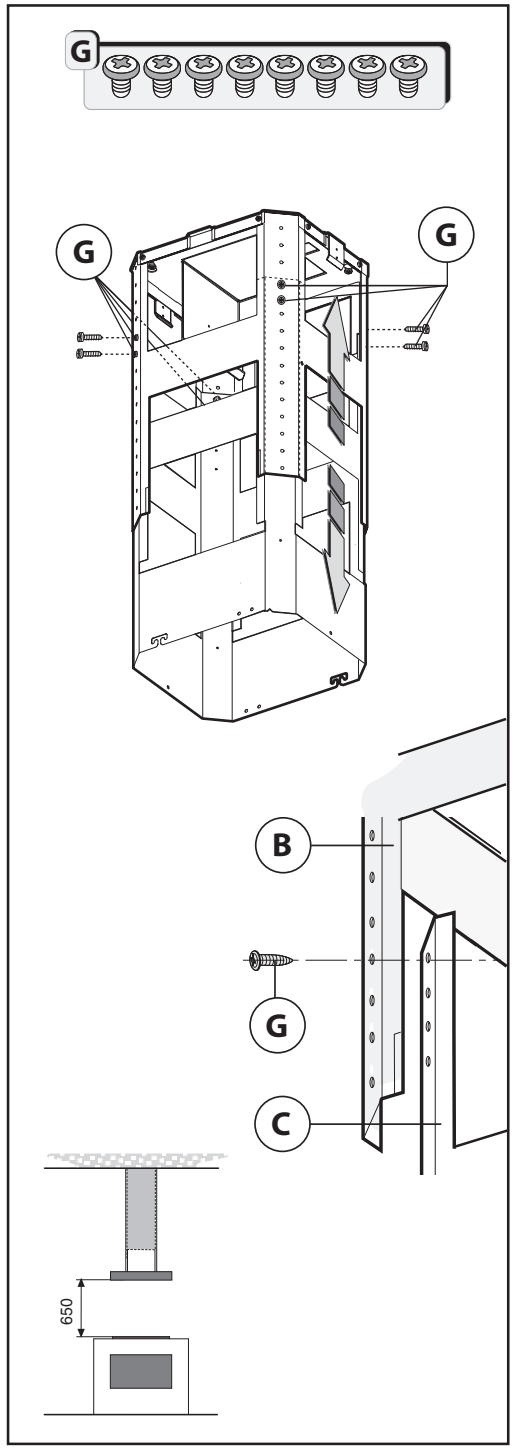

Fig.10

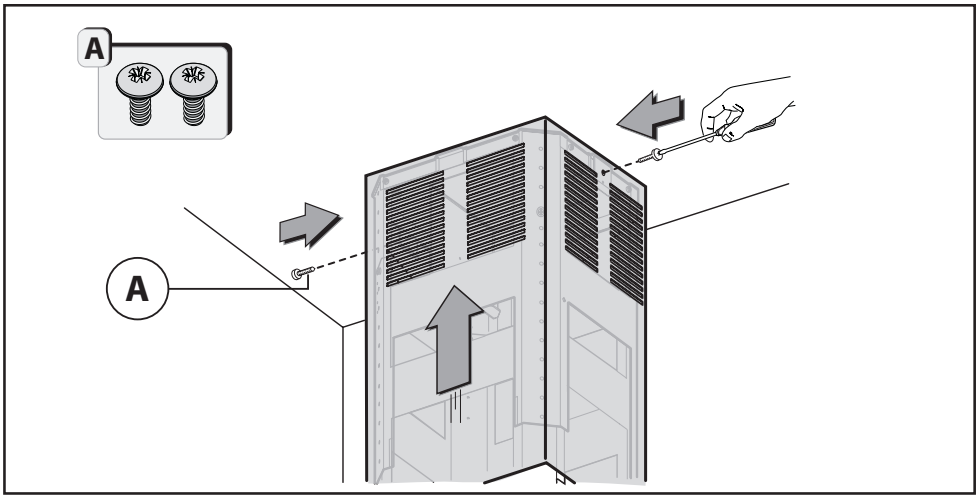

Fig.11

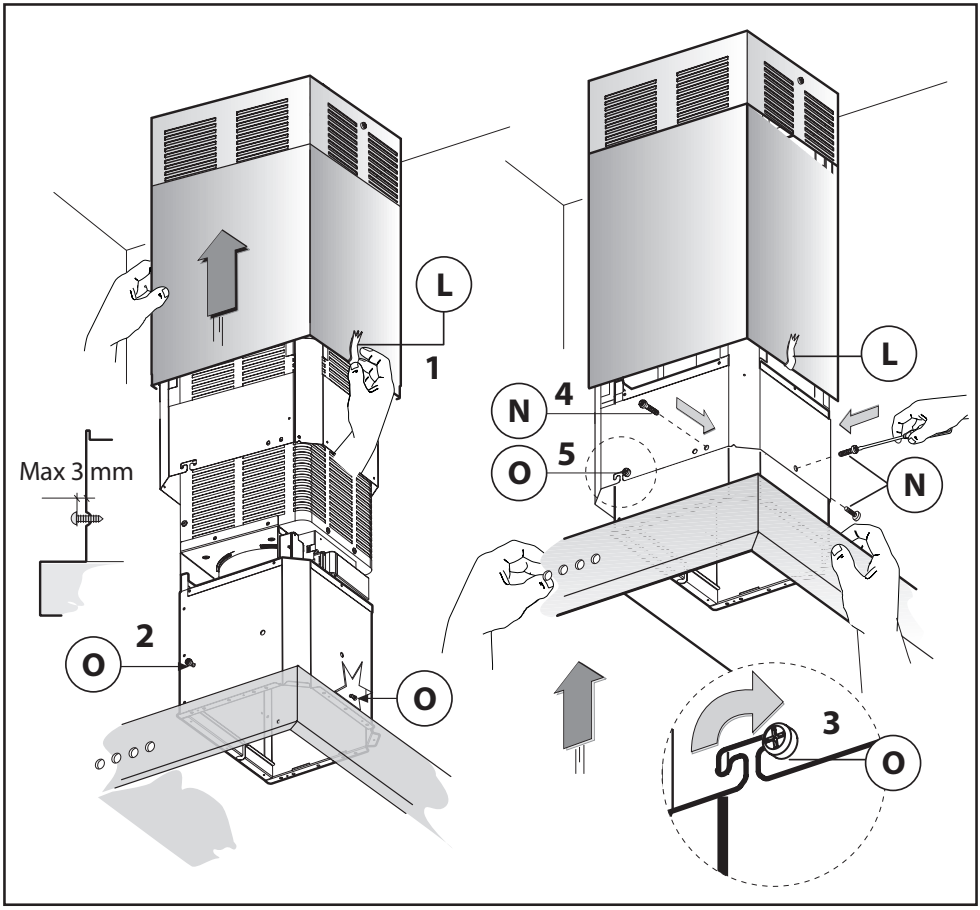

Fig.12

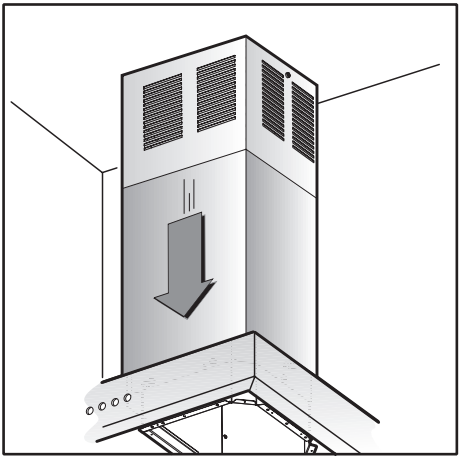

Fig.13

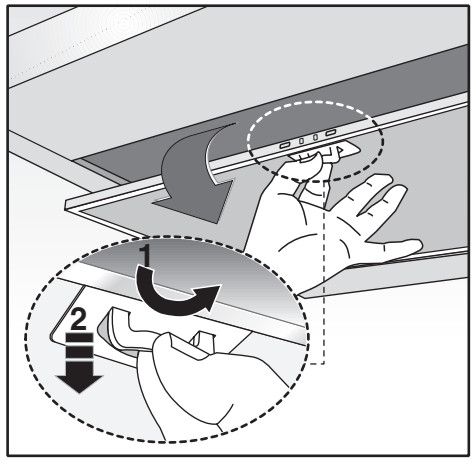

Fig.14

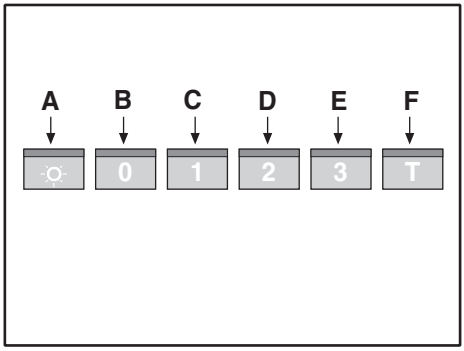

Fig.15

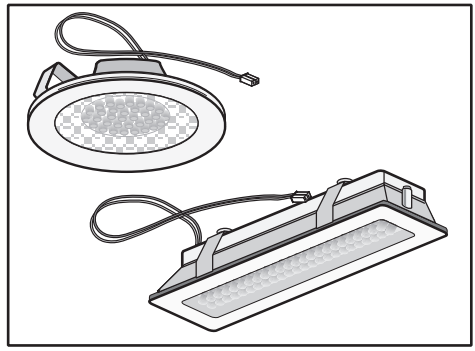

Fig.16

ITALIANO I

GENERALITÀ

Leggere attentamente il contenuto del presente libretto in quanto fornisce importanti indicazioni riguardanti la sicurezza di installazione, d'uso e di manutenzione. Conservare il libretto per ogni ulteriore consultazione. L'apparecchio è stato progettato filtrante (riciclo aria all'interno - Fig.1)

AVVERTENZE PER LA SICUREZZA

1. Fare attenzione se funzionano contemporaneamente una cappa aspirante e un bruciatore o un focolare dipendenti dall'aria dell'ambiente ed alimentati da un'energia diversa da quella elettrica, in quanto la cappa aspirando toglie all'ambiente l'aria di cui il bruciatore o il focolare necessita per la combustione. La pressione negativa nel locale non deve superare i 4 Pa (4x10-5 bar). Per un funzionamento sicuro, provvedere quindi ad un'opportuna ventilazione del locale. Per l'evacuazione esterna attenersi alle disposizioni vigenti nel vostro paese.

Prima di allacciare il modello alla rete elettrica:
-Controllare la targa dati (posta all'interno dell' apparecchio) per accertassi che la tensione e potenza siano corrispondenti a quella della rete e la presa di collegamento sia idonea. In caso di dubbio interpellare un elettricista qualificato.
-Se il cavo di alimentazione è danneggiato, esso deve essere sostituito da un cavo o un assieme speciali disponibile presso il costruttore o il suo servizio assistenza tecnica.
-Collegare il dispositivo all'alimentazione attraverso una spina con fusibile 3A o ai due fili della bifase protetti da un fusibile 3A.

2. Attenzione!
In determinate circostanze gli elettrodomestici possono essere pericolosi.
A) Non cercare di controllare i filtri con la cappa in funzione.
B) Non toccare le lampade e le zone adiacenti, durante e subito dopo l'uso prolungato dell'impianto di illuminazione.
C) E' vietato cuocere cibi alla fiamma sotto la cappa.
D) Evitare la fiamma libera, perché dannosa per i filtri e pericolosa per gli incendi.
E) Controllare costantemente i cibi fritti per evitare che l'olio surriscaldato prenda fuoco.
F) Prima di effettuare qualsiasi manutenzione, disinserire la cappa dalla rete elettrica.
G) Questo apparecchio non è destinato all'utilizzo da parte di bambini o persone che necessitano di supervisione.
H) Controllare che i bambini non giochino con l'apparecchio.
I) Quando la cappa viene utilizzata contemporaneamente ad apparecchi che bruciano gas o altri combustibili, il locale deve essere adeguatamente ventilato.
L) Se le operazioni di pulizia non vengono eseguite nel rispetto delle istruzioni, esiste il rischio che si sviluppi un incendio.

Questo apparecchio è contrassegnato in conformità alla Direttiva Europea 2002/96/EC, Waste Electrical and Electronic Equipment (WEEE). Assicurandosi che questo prodotto sia smaltito in modo corretto, l'utente contribuisce a prevenire le potenziali conseguenze negative per l'ambiente e la salute. Il simbolo sul prodotto o sulla documentazione di accompagnamento indica che questo prodotto non deve essere trattato come rifiuto domestico ma deve essere consegnato presso l'idoneo punto di raccolta per il riciclaggio di apparecchiature elettriche ed elettroniche. Disfarsene seguendo le normative locali per lo smaltimento dei rifiuti. Per ulteriori informazioni sul trattamento, recupero e riciclaggio di questo prodotto, contattare l'idoneo ufficio locale, il servizio di raccolta dei rifiuti domestici o il negozio presso il quale il prodotto è stato acquistato.

ISTRUZIONI PER L'INSTALLAZIONE

• Le operazioni di montaggio e collegamento elettrico devono essere effettuate da personale specializzato.
• Utilizzare dei guanti protettivi prima di procedere con le operazioni di montaggio.

• Collegamento elettrico:
Nota! Controllare la targa dati posta all'interno dell'apparecchio:
-Se sulla targa compare il simbolo ⧈ significa che l'apparecchio non deve essere collegato a terra, eseguire quindi le istruzioni riguardanti la classe di isolamento II.
-Se sulla targa NON compare il simbolo ⧈ eseguire le istruzioni inerenti alla classe di isolamento I.

Classe di isolamento II
-L'apparecchio è costruito in classe II, perciò nessun cavo deve essere collegato alla presa di terra. La spina deve essere facilmente accessibile dopo l'installazione dell'apparecchio. Nel caso in cui l'apparecchio sia provvisto di cavo senza spina, per collegarlo alla rete elettrica è necessario interporre tra l'apparecchio e la rete un interruttore onnipolare con apertura minima tra i contatti 3 mm, dimensionato al carico e rispondente alle norme vigenti.
-L'allaccio alla rete elettrica deve essere eseguito come segue:
MARRONE = **L** linea
BLU = **N** neutro.

Classe di isolamento I
Questo apparecchio è costruito in classe I, perciò deve essere collegato alla presa di terra.
-L'allaccio alla rete elettrica deve essere eseguito come segue:
MARRONE = **L** linea
BLU = **N** neutro
GIALLO/VERDE = ⏚ terra.
Il cavo neutro deve essere collegato al morsetto con il simbolo **N** mentre il cavo **GIALLO/VERDE**, deve essere collegato al morsetto vicino al simbolo di terra ⏚.
Nell'operazione di collegamento elettrico assicurarsi che la presa di corrente sia munita di collegamento di terra. Dopo il montaggio della cappa d'aspirazione, fare attenzione che la posizione della presa di alimentazione elettrica sia facilmente raggiungibile. Nel caso di collegamento diretto alla rete elettrica è necessario interporre tra l'apparecchio e la rete un interruttore onnipolare con apertura minima tra i contatti 3 mm, dimensionato al carico e rispondente alle norme vigenti.

• La distanza minima fra la superficie di supporto dei recipienti di cottura sul dispositivo di cottura e la parte più bassa della cappa da cucina deve essere di almeno **65 cm**. Se dovesse essere usato un tubo di connessione composto di due o più parti, la parte superiore deve essere all'esterno di quella inferiore. Non collegare lo scarico della cappa ad un condotto in cui circoli aria calda o utilizzato per evacuare fumi degli apparecchi alimentati da un'energia diversa da quella elettrica. Prima di procedere

alle operazioni di montaggio, per una più facile manovrabilità dell'apparecchio disinserire i filtro/i antigrasso (Fig.14).

• Montaggio della cappa:
Attenzione !
- Prima di procedere con l'installazione dell'apparecchio effettuare il fissaggio della scatola impianto elettrico **D**.
- Sollevare la scatola impianto elettrico e seguire le **fasi 1-2-3** indicate in figura 2.
- Posizionare la staffa in corrispondenza delle 2 viti **G** già predisposte sul gruppo motore e avvitarle come indicato nella fase 4 - figura 2.
- Prendere la flangia **C** e collegarla al foro di entrata del modulo di depurazione aria **Y** figura 3 -fase 6, fissare la flangia con la vite **C1** figura 3- fase 7.
- Prendere il raccordo **H** e posizionalo in corrispondenza del foro d'uscita aria **H1** figura 3- fase 8.
- Fissare il modulo di depurazione **Y** sopra al gruppo motore utilizzando le 4 viti **F** come indicato in figura 3 - fase 10 - 11.
- Prendere la struttura dall'imballo e togliere le 2 viti **A** per separare la parte superiore da quella inferiore figura 4 - fase 12.
- Separare la staffa superiore **H** dalla struttura **B** come indicato in figura 5 - fase 13 e sostituirla la con staffa **H1** figura 5 - fase 14 - 15.
- Posizionare la dima di foratura sul soffitto facendo attenzione che la freccia sia posizionata nello stesso lato del comando dell'apparecchio (Fig.6).
- Effettuare i 4 fori Ø8 al soffitto ed avvitare 3 viti senza tirarle completamente facendo attenzione di non inserire la vite nel foro contrassegnato con una **X** sulla dima di foratura fig.7 (le viti e tasselli ad espansione devono essere idonei al tipo di muro).
- Prendere la cappa e inserire la struttura telescopica superiore sulle 3 viti **E** non avvitate completamente in corrispondenza delle 3 asole e fare una piccola rotazione per l'incastro come indicato in figura 8 - fase 1-2.
Avvitare la quarta vite **X** e tirare le altre 3 restanti per permettere il bloccaggio definitivo della parte superiore della struttura **B** come indicato in figura 8 - fase 3-4.
- Prendere la parte inferiore della struttura telescopica **C** ed inserirla su quella superiore **B** (Fig.9). Regolare l'altezza desiderata facendo riferimento alle quote indicate in (Fig.10) e bloccarla mediante le 8 viti **G** in dotazione (Fig.10).
- Prendere il camino decorativo superiore e fissarlo alla struttura mediante le 2 viti **A** (Fig.11).
Accoppiare il camino decorativo inferiore con il camino decorativo superiore e fissarlo attentamente con del nastro adesivo **L** figura 12 - fase 1.
- Svitare di max 3 mm le 2 viti **O** figura 12 - fase 2. Inserire il gruppo motore all'interno della struttura facendo attenzione che le viti **O**, precedentemente svitate, vadano ad agganciarsi con le asole nella parte inferiore come indicato in figura 12 - fase 3.
Avvitare le 3 viti **N** (in dotazione) e tirare le 2 viti **O** figura 12 - fase 4-5.
- Togliere il nastro adesivo **L** ed appoggiare il camino decorativo inferiore sopra il corpo cappa (Fig.13).
Per i vari montaggi utilizzare viti e tasselli ad espansione idonei al tipo di muro (es. cemento armato, cartongesso, ecc...). Nel caso in cui le viti e i tasselli siano forniti in dotazione con il prodotto accertarsi che siano idonei per il tipo di parete in cui deve essere fissata la cappa.

USO E MANUTENZIONE

• Si raccomanda di mettere in funzione l'apparecchio prima di procedere alla cottura di un qualsiasi alimento. Si raccomanda di lasciar funzionare l'apparecchio per 15 minuti dopo aver terminato la cottura dei cibi, per un'evacuazione completa dell'aria viziata. Il buon funzionamento della cappa è condizionato da una corretta e costante manutenzione; una particolare attenzione deve essere data al filtro antigrasso .
• **Il filtro antigrasso** ha il compito di trattenere le particelle grasse in sospensione nell'aria, pertanto è soggetto ad intasarsi in tempi variabili relativamente all'uso dell'apparecchio.
- Per prevenire il pericolo di eventuali incendi, al massimo ogni 2 mesi, è necessario lavare i filtri antigrasso a mano, utilizzando detersivi liquidi neutri non abrasivi, oppure in lavastoviglie a basse temperature e con cicli brevi.
- Dopo alcuni lavaggi, si possono verificare delle alterazioni del colore. Questo fatto non dà diritto a reclamo per l'eventuale loro sostituzione.
• Pulire frequentemente la cappa, sia internamente che esternamente, usando un panno inumidito con alcool denaturato o detersivi liquidi neutri non abrasivi.
• L'impianto di illuminazione è progettato per l'uso durante la cottura e non per l'uso prolungato di illuminazione generale dell'ambiente. L'uso prolungato dell'illuminazione diminuisce notevolmente la durata media delle lampade.
• Se l'apparecchio è dotato della luce ambiente questa può essere utilizzata per l'uso prolungato di illuminazione generale dell'ambiente.
• **Attenzione:** l'inosservanza delle avvertenze di pulizia della cappa e della sostituzione e pulizia dei filtri comporta rischi di incendi. Si raccomanda quindi di attenersi alle istruzioni suggerite.

• Sostituzione delle lampade LED (Fig.9):
Se la versione dell'apparecchio è con lampade LED per la sostituzione è necessario l'intervento di un tecnico specializzato.

• Comandi luminosi (Fig.10.A.B.**)** la simbologia è di seguito riportata:
A = Tasto ILLUMINAZIONE
B = Tasto OFF
C = Tasto PRIMA VELOCITÀ
D = Tasto SECONDA VELOCITÀ
E = Tasto TERZA VELOCITÀ
F = Tasto TIMER ARRESTO AUTOMATICO 15 minuti **(*)**

Se il vostro apparecchio è provvisto della funzione velocità **INTENSIVA**, partendo dalla TERZA velocità e tenendo premuto per 2 secondi circa il tasto **E** questa verrà attivata per 6 minuti dopo di che ritornerà alla velocità precedentemente impostata. Quando la funzione è attiva il LED lampeggia. Per interromperla prima dei 6 minuti premere di nuovo il tasto **E**. Per alcuni modelli è possibile attivare la funzione anche con la prima e seconda velocità.

Premendo il tasto **F** per 2 secondi (a cappa spenta) si attiva la funzione "**clean air**". Questa funzione fa accendere il motore per 10 minuti ogni ora alla prima velocità. Appena attivata la funzione, il motore parte alla 1° velocità per la durata di 10 minuti durante i quali devono lampeggiare contemporaneamente il tasto **F** e il tasto **C**. Trascorso questo tempo il motore si spegne ed il led del tasto **F** rimane acceso di luce fissa fino a quando dopo altri 50 minuti riparte il motore alla prima velocità e i led **F** e **C** ricominciano a lampeggiare per 10 minuti e così via. Premendo qualsiasi tasto ad esclusione delle luci la cappa torna al suo funzionamento normale immediatamente (es. se premo il tasto **D** si disattiva la funzione "**clean air**" e il motore va subito alla 2° velocità; premendo il tasto **B** la funzione si disattiva).

(*) La funzione "**TIMER ARRESTO AUTOMATICO**" ritarda l'arresto della cappa, che continuerà a funzionare alla velocità d'esercizio in corso al momento dell'accensione di questa funzione, di 15 minuti.

• Saturazione filtri Antigrasso/Carbone attivo:
-Quando il tasto **A** lampeggia con una frequenza di **2 sec.** i filtri antigrasso devono essere lavati.
Una volta ricollocato il filtro pulito bisogna resettare la memoria elettronica premendo il tasto **A** per circa **5 sec.** fino a che termina di lampeggiare.
-Quando il tasto **A** lampeggia con una frequenza di **0,5 sec.** non bisogna sostituire nulla, in quanto questa cappa è dotata di un sistema di depurazione aria indipendente, per cui bisogna resettare la memoria elettronica premendo il tasto **A** per circa **5 sec.** fino a che termina di lampeggiare.

SI DECLINA OGNI RESPONSABILITA' PER EVENTUALI DANNI PROVOCATI DALLA INOSSERVANZA DELLE SUDDETTE AVVERTENZE.

DEUTSCH D

ALLGEMEINES

Diese Anleitung bitte aufmerksam durchlesen, da sie wichtige Sicherheitshinweise zur Installation, zum Gebrauch und zur Wartung enthält.
Die Anleitung für eventuelle zukünftige Konsultationen aufbewahren. Das Gerät wurde zum Gebrauch in Fitrationsversion (innerer Luftumlauf - Abb.1) entworfen.

SICHERHEITSHINWEISE

1. Vorsicht ist geboten, wenn gleichzeitig eine Abzugshaube und ein raumluftabhängiger Boiler oder ein offenes Feuer in Betrieb sind, die von einer anderen Energiequelle als Strom versorgt werden, da die Küchenhaube die Raumluft absaugt, die auch der Boiler oder das Feuer zur Verbrennung benötigen. Der Unterdruck im Raum darf den Wert von 4 Pa (4x10-5 bar) nicht übersteigen.
Um einen sicheren Betrieb der Abzugshaube zu gewährleisten, ist daher immer auf eine ausreichende Belüftung des Raumes zu achten. Bei der Ableitung der Luft nach aussen müssen die nationalen Vorschriften eingehalten werden.

Vor Anschluss des Modells an das Stromnetz:
-Kontrollieren Sie das Typenschild an der Geräteinnenseite um sich zu vergewissern, ob Spannung und Stromstärke der des Stromnetzes entsprechen und die Steckdose geeignet ist. Im Zweifelsfall wenden Sie sich bitte an einen qualifizierten Elektriker.
-Sollte das Speisekabel beschädigt sein, ist es durch ein anderes - beim Hersteller oder dessen Kundendienst erhältliches - Kabel oder mit einem speziellen Bausatz - zu ersetzen.
-Das Gerät muss mittels eines Steckers mit 3A-Sicherung oder über die beiden Drähte des Zweiphasenanschlusses, die durch eine 3A-Sicherung geschützt sind, an die Stromversorgung angeschlossen werden.

2. Achtung!
Elektrogeräte können unter gewissen Umständen gefährlich sein!
A) Niemals die Filter kontrollieren, wenn die Dunstabzugshaube in Betrieb ist.
B) Die Lampen und die umliegenden Bereiche nicht während oder nach längerer Benutzung des Lichts berühren.
C) Es ist verboten, Speisen unter der Dunstabzugshaube zu flambieren.
D) Offene Flammen sind unbedingt zu vermeiden, da diese die Filter beschädigen und einen Brand verursachen können.
E) Beim Frittieren sind die Speisen ständig zu kontrollieren, um eine Entzündung von überhitztem Öl zu verhindern.
F) Vor jeglichen Wartungsarbeiten unbedingt den Netzstecker aus der Steckdose entfernen.
G) Das Gerät sollte nicht von kleinen Kindern oder Personen benutzt werden, welche Beaufsichtigung benötigen.
H) Kleine Kinder sollten beaufsichtigt werden, um sicherzugehen, dass sie nicht mit dem Gerät spielen.
I) Der Raum muss über eine hinreichende Belüftung verfügen, wenn die Dunstabzugshaube mit anderen gas- oder brennstoffbetriebenen Geräten gleichzeitig verwendet wird.
L) Es besteht Brandgefahr, wenn die Reinigung nicht entsprechend den Anleitungen durchgeführt wird.

Dieses Gerät ist gemäß der EU-Richtlinie 2002/96/EC, Waste Electrical Electronic Equipment (WEEE) gekennzeichnet. Sorgen Sie bitte dafür, dass das Gerät korrekt entsorgt wird, der Benutzer trägt dazu bei, den potentiellen negativen Folgen für Umwelt und Gesundheit vorzubeugen.

Das auf dem Produkt oder auf den Begleitpapieren befindliche Symbol sagt aus, dass dieses Produkt nicht wie normaler Hausmüll behandelt werden darf, sondern dass es einer geeigneten Sammelstelle für das Recycling der elektrischen und elektronischen Geräteteile zugeführt werden muss. Entsorgen Sie bitte das Altgerät gemäß der lokalen Richtlinien. Für weitere Informationen hinsichtlich der Behandlung, der Wiederverwertung und des Recycling des Produkts wenden Sie sich bitte an die zuständige lokale Stelle, an die Sammelstelle für Hausmüll, oder an den Händler, bei dem Sie das Gerät erworben haben.

INSTALLATIONSANLEITUNG

• Montage und Anschluss müssen von einem Fachmann durchgeführt werden.
• Vor der Ausführung der Montagearbeiten Schutzhandschuhe anlegen.

• Elektroanschluss:
Hinweis! Kontrollieren Sie das im Gerät angebrachte Typenschild:
-Falls auf dem Typenschild das Symbol ⧈ angeführt wird, bedeutet dies, dass das Gerät nicht geerdet werden muss; folgen Sie somit den Anweisungen zur Isolierklasse II.
-Ist auf dem Typenschild NICHT das Symbol ⧈ angeführt, folgen Sie den Anweisungen zur Isolierklasse I.

Isolierklasse II
-Die Küchenhaube gehört zur Geräteklasse II, daher muss keine der Leitungen geerdet werden. Der Stecker muss nach der Montage des Geräts leicht zugänglich sein. Sollte das Gerät mit einem Kabel ohne Stecker ausgestattet sein, ist für den Anschluss an das Stromnetz ein allpoliger, der Last und den einschlägigen Vorschriften entsprechender Schalter mit einer Kontaktmindestöffnung von 3 mm zwischen Gerät und Stromnetz vorzusehen.
-Der Anschluss an das Stromnetz ist folgendermassen durch-

zuführen:
BRAUN = **L** Leitung
BLAU = **N** Nulleiter.

Isolierklasse I
Bei dem Gerät handelt es sich um ein Gerät der Klasse I, und muss demnach an einen Erdleiter angeschlossen werden.
- Der Elektroanschluss ist wie folgt vorzunehmen:
BRAUN = **L** Leiter
BLAU = **N** Nulleiter
GELB/GRÜN = ⏚ Erdungskabel.
Das Nullleiterkabel muss an Klemme **N** angeschlossen werden, das **GELB/GRÜNE** Kabel dagegen an die neben dem Erdleiter-Symbol befindliche Klemme ⏚.
Stellen Sie beim elektrischen Anschluss bitte sicher, dass die Steckdose über einen Erdanschluss verfügt. Achten Sie bitte darauf, dass die Steckdose nach installierter Dunstabzugshaube leicht zugänglich ist. Im Falle eines Direktanschlusses an das Stromnetz muss zwischen Gerät und Netzleitung ein allpoliger Schalter mit einer Kontaktweite von mindestens 3 mm, der der Belastung und den geltenden Richtlinien entspricht, installiert werden.

• Der Mindestabstand zwischen der Stellfläche für die Kochbehälter auf der Kochvorrichtung und dem unteren Teil der Abzugshaube muss mindestens **65 cm** betragen. Falls ein Verbindungsrohr verwendet wird, das aus zwei oder mehr Teilen zusammengesetzt ist, muss der obere Teil über den unteren gestülpt werden. Auf keinen Fall darf das Abluftrohr der Küchenhaube an ein Rohr angeschlossen werden, in dem Warmluft zirkuliert oder das zur Entlüftung von Geräten verwendet wird, die an eine andere Energiequelle als an Strom angeschlossen sind. Vor der Durchführung der Montagevorgänge, den/die Fettfilter entfernen, damit sich das Gerät leichter handhaben läßt (Abb.14).

• **Montage der Abzugshaube:**
Achtung!
- Vor der Installation des Gerätes muss der Schaltkasten **D** angebracht werden.
- den Schaltkasten anheben und die **Schritt 1-2-3**, gezeigten Abbildung 2, ausführen.
- Die Bügel entsprechend der 3 Schrauben **G** positionieren, die bereits auf dem Kasten vorinstalliert sind, und diese, wie in Schritt 4 - Abbildung 2 gezeigt, festziehen.
- Den Flansch **C** mit der Eingangsöffnung des Luftaufbereitungsmoduls **Y** verbinden Abbildung 3 - Schritt 6. Den Flansch mit der Schraube **C1** fixieren Abbildung 3 - Schritt 7.
- Den Anschluss **E** neben der Luftaustrittsöffnung **E1** positionieren Abbildung 3 - Schritt 8.
- Das Aufbereitungsmodul **Y** ober der Motoreinheit befestigen. Dazu die 4 Schrauben **F** verwenden, wie in Abbildung 3 – Phase 10-11 angezeigt.
- Den Komplex aus der Verpackung nehmen und die 2 Schrauben **A** entfernen, um den oberen Teil vom unteren zu trennen Abbildung 4 - Schritt 12.
- Den oberen Bügel **H** vom Gestell **B** trennen, wie in Abbildung 5 – Phase 13 angezeigt, und mit dem Bügel **H1** Abbildung 5 – Phase 14 -15 ersetzen.
- Die Schablone der Bohrung an der Decke positionieren, wobei darauf geachtet werden muss, dass sich der Pfeil an derselben Seite wie die Steuerung des Gerätes befindet (Abb. 6).
- Die 4 Bohrungen Ø8 an der Decke durchführen und die 3 Schrauben anziehen ohne diese dabei vollständig festzuziehen. Hierbei darauf achten, dass keine Schraube in das Loch mit der Beschriftung **X** an der Bohrungsschablone Abb. 7 eingeführt wird (die Schrauben und Expansionsdübel müssen dem Mauerwerk entsprechen).
- Die Abzugshaube auf das obere Teleskopgestell die 3 noch nicht vollständig festgezogene Schrauben **E** entsprechend der 3 Bösen aufsetzen und kleine Drehungen ausführen, um dieses, wie in Abbildung 8 - Phase 1-2 gezeigt wird, einzuhaken. Die vierte Schraube **X** sowie die 3 anderen anziehen, damit das obere Gestell **B**, wie in Abbildung 8 - Phase 3-4 zeigt, endgültig befestigt wird.
- Den unteren Teil des ausziehbaren Gefüges **C** nehmen und auf dem oberen **B** anbringen (Abb.9). Die gewünschte Höhe einstellen, wobei auf die in (Abb.10) angegebenen Maße Bezug zu nehmen ist, und sie mithilfe der mitgelieferten 8 Schrauben **G** feststellen (Abb.10).
- Den oberen Schornstein nehmen und ihn mit den 2 Schrauben **A** an dem Komplex befestigen (Abb.11). Den unteren Schornstein mit dem oberen verbinden und ihn sorgfältig mit Klebeband **L** befestigen Abbildung 12 - Phase 1.
- Die 2 Schrauben **O** höchstens 3 mm lösen Abbildung 12 - Phase 2.
Das Absaugaggregat ins Innere des Komplexes einfügen, wobei darauf zu achten ist, dass die zuvor gelösten Schrauben **O** mit den Schlitzen im unteren Teil wie in Abbildung 12 - Phase 3 angegeben ineinander haken. Die 3 Schrauben **N** (mitgeliefert) anziehen und die 2 Schrauben **O** festspannen Abbildung 12 - Phase 4-5.
- Das Klebeband **L** entfernen und den unteren Schornstein auf das Haubengehäuse stellen (Abb.13).
Für die verschiedenen Montagen dem Mauertyp (z. B. Eisenbeton, Gipskarton, usw.) entsprechende Schrauben und Dübel verwenden. Falls die Schrauben und Dübel mit dem Produkt mitgeliefert wurden, sich vergewissern, daß sie für die Art der Wand, an der die Abzugshaube befestigt werden soll, geeignet sind.

BENUTZUNG UND WARTUNG

• Es wird empfohlen, die Dunstabzugshaube schon vor Kochbeginn der Speisen einzuschalten. Es wird weiterhin empfohlen, das Gerät nach Beendigung des Kochvorgangs noch 15 Minuten weiterlaufen zu lassen, um den vollständigen Abzug der Kochdünste zu gewährleisten. Die Leistungsfähigkeit der Dunstabzugshaube hängt entscheidend von der Sorgfalt und Regelmäßigkeit der Wartung ab, insbesondere die des Fettfilters.
• **Der Antifett-Filter** hat die Aufgabe, die in der Luft schwebenden Fettpartikel zu fangen, daher kann er in unterschiedlichen Zeitspannen verstopfen, je nach Gebrauch des Geräts.
- Um der Brandgefahr vorzubeugen, müssen mindestens alle 2 Monate die Antifett-Filter per Hand gereinigt werden; dazu verwendet man neutrale, nicht scheuernde Reinigungsmittel oder man gibt ihn in die Spülmaschine bei niedriger Temperatur und kurzem Zyklus.
- Nach der Reinigung kann die Farbe etwas verändert sein. Diese Tatsache ist kein Grund für eine Beschwerde, damit er ausgewechselt wird.
• **Die Haube muss häufig sowohl Innen als auch Außen gereinigt werden; dazu verwendet man ein mit denaturiertem Alkohol befeuchtetes Tuch oder ein neutrales nicht scheuerndes Reinigungsmittel.**
• Die Beleuchtungsanlage ist für den Gebrauch während des Kochvorgangs realisiert worden und nicht für eine längere Beleuchtung der Umgebung im Allgemeinen. Wird die Beleuchtung lange Zeit angelassen, wird die durchschnittliche Lebensdauer der Glühbirne erheblich verringert.
• Wenn das Gerät mit einer serviceleuchte ausgestattet ist, kann diese für die allgemeine anhaltende Beleuchtung der Umgebung benutzt werden.
• **Achtung:** das Nichteinhalten dieser Hinweise für die Reinigung der Haube und deren Auswechseln und die Reinigung

der Filter, führen zu Brandgefahr. Es wird daher empfohlen, die hier gegebenen Ratschläge zu befolgen.

• Auswechseln der LED-Lampen (Abb.9):
Wenn die Geräteversion eine LED Lampe vorsieht, muss diese von einem spezialisiertem Techniker ausgewechselt werden.

• Bedienung Der beleuchtung (Abb.10.) die SimboLbezeichnungen sind folgend wiedergegeben:
A = Taste BELEUCHTUNG
B = Taste OFF
C = Taste ERSTE GESCHWINDIGKEIT
D = Taste ZWEITE GESCHWINDIGKEIT
E = Taste DRITTE GESCHWINDIGKEIT
F = TIMER AUTOMATISCHES ANHALTEN nach 15 Minuten **(*)**

Gerätversion mit Funktion Geschwindigkeit **INTENSIV**: man startet mit der DRITTEN Geschwindigkeit und hält die Taste **E** 2 Sekunden lang gedrückt, wodurch die intensive Geschwindigkeit 6 Minuten lang aktiviert wird, dann nimmt das Gerät erneut die zuvor eingestellte Geschwindigkeit an. Wenn die Funktion aktiviert ist, blinkt die LED-Anzeige. Um sie vor Ablauf der 6 Minuten zu unterbrechen, drückt man erneut die Taste **E**. Bei einigen Modellen kann die Funktion auch mit der ersten und der zweiten Geschwindigkeit aktiviert werden.

Wenn die Taste **F** zwei Sekunden lang gedrückt wird (bei ausgeschalteter Haube), wird die Funktion "**clean air**" aktiviert. Diese Funktion bewirkt das Anschalten des Motors für 10 Minuten pro Stunde mit der ersten Geschwindigkeit. Sofort nach der Aktivierung der Funktion startet der Motor mit der 1. Geschwindigkeit für die Dauer von 10 Minuten, während dieser Zeit müssen die Taste **F** und die Taste **C** gleichzeitig blinken. Nach Ablaufen dieser Zeit geht der Motor aus, und die Led der Taste **F** leuchtet fest weiter, bis der Motor nach weiteren 50 Minuten mit der ersten Geschwindigkeit neu startet und die Leds **F** und **C** wieder anfangen, 10 Minuten lang zu blinken, und so weiter. Durch Drücken jeder beliebigen Taste außer den Lichtern kehrt die Haube sofort zu ihrem normalen Funktionieren zurück (Beispiel: Wenn ich die Taste **D** drücke, wird die Funktion "**clean air**" deaktiviert, und der Motor geht sofort in die 2. Geschwindigkeit; wenn die Taste **B** gedrückt wird, wird die Funktion deaktiviert).
(*) Die Funktion "**TIMER AUTOMATISCHES ANHALTEN**" verzögert das Anhalten der Haube, die 15 Minuten mit der zum Zeitpunkt der Einschaltung dieser Funktion gewählten Betriebsgeschwindigkeit weiterläuft.

• Sättigung Entfettungsfilter/Aktivkohlefilter:
-Leuchtet die Taste **A** alle **2 Sek.** auf, müssen die Fettfilter gereinigt werden.
Nachdem der gesäuberte Filter wieder eingesetzt wurde, muss der elektronische Speicher neu aktiviert werden, indem man die Taste **A** für circa **5 Sek.** gedrückt hält bis diese aufhört zu blinken.
-Wenn die Taste **A** mit einer Frequenz von **0,5 Sek.** blinkt, braucht nichts ausgetauscht zu werden, da diese Abzugshaube mit einem unabhängigen Luftaufbereitungssystem ausgestattet ist. Deshalb muss der elektronische Speicher zurückgesetzt werden. Hierfür die Taste **A** für ungefähr **5 Sek**.drücken, bis diese aufhört zu blinken.

FÜR SCHÄDEN, DIE AUF DIE NICHTBEACHTUNG DER OBEN GENANNTEN ANWEISUNGEN ZURUCKZUFÜHREN SIND, WIRD KEINERLEI VERANTWORTUNG ÜBERNOMMEN.

ESPAÑOL E

GENERALIDADES

Lea atentamente el contenido del presente libro de instrucciones pues contiene indicaciones importantes para la seguridad en la instalación, el uso y el mantenimiento (Consérvelo para un posible consulta posterior). El aparato ha sido diseñado para el uso en versión filtrante (reciclaje del aire en el interior - Fig.1).

SUGERENCIAS PARA LA SEGURIDAD

1. Preste atención si funcionan contemporáneamente una campana aspirante y un quemador o una chimenea que toman el aire del ambiente y están alimentados por energía que no sea eléctrica, pues la campana aspirante toma del ambiente el aire que el quemador o la chimenea necesitan para la combustión. La presión negativa del local no debe superar los 4 Pa (4x10-5 bares). Para un funcionamiento seguro, realice primero una adecuada ventilación del local. Para la evacuación externa, aténgase a las disposiciones vigentes en su país.

Antes de enchufar el modelo a la corriente eléctrica:
- Controlar los datos de matrícula (que se encuentran en el interior del aparato) para constatar que la tensión y la potencia correspondan a la de la red y el enchufe de conexión sea idóneo. En caso de dudas, recurra a un electricista calificado.
- Si el cable de alimentación está dañado, se debe cambiar con un cable o conjunto especial de cables que puede suministrar tanto el fabricante como el servicio de asistencia técnica.
- Conecte el dispositivo a la red de alimentación a través de un enchufe con fusible 3A o a los dos cables de la línea bifásica protegidos por un fusible 3A.

2. ¡Atención!
En determinadas circunstancias los electrodomésticos pueden ser peligrosos.
A) No intente controlar los filtros cuando la campana está en funcionamiento.
B) Durante el uso prolongado de la instalación de iluminación o inmediatamente después, no toque las lámparas ni las zonas adyacentes a ellas.
C) Está prohibido cocinar a fuego directo debajo de la campana.
D) Evite dejar la llama libre porque puede dañar los filtros y constituye un riesgo de incendio.
E) Controle constantemente los alimentos fritos para evitar que el aceite sobrecalentado se prenda fuego.
F) Antes de efectuar cualquier operación de mantenimiento, desconecte la campana de la red eléctrica.
G) Este aparato no debe ser utilizado por niños o personas que necesiten de supervisión.
H) Controle que los niños no jueguen con el aparato.
I) Cuando la campana se utiliza simultáneamente con aparatos que queman gas u otros combustibles, el ambiente debe estar adecuadamente ventilado.
L) Si las operaciones de limpieza no se realizan respetando las instrucciones, hay peligro de incendio.

Este aparato está fabricado en conformidad con la Norma Europea 2002/96/EC, Waste Electrical and Electronic Equipment (WEEE). Controlando que este producto sea eliminado de modo correcto, el usuario contribuye a prevenir consecuencias negativas para el ambiente y la salud.

El símbolo en el producto o en la documentación adjunta, indica que este producto no debe ser tratado como residuo doméstico sino que debe ser entregado a un punto de recolección para reciclar aparatos eléctricos y electrónicos. Elimínelo siguiendo las normas locales para la eliminación de desechos. Para mayor información sobre el tratamiento, recuperación o reciclaje de este producto, llame a la oficina local encargada, al servicio de recolección de desechos domésticos o al negocio en el cual ha comprado el producto.

INSTRUCCIONES PARA LA INSTALACIÓN

• Las operaciones de montaje y conexión eléctrica deben ser efectuadas por personal especializado.
• Utilice guantes de protección antes de realizar las operaciones de montaje.

• Instalación eléctrica:
Importante! Controle los datos de la placa que se encuentra en el interior del aparato:
-Si en la placa se encuentra el símbolo ⧈ significa que el aparato no debe ser conectado a tierra, por lo tanto siga las instrucciones indicadas para la clase de aislamiento II.
-Si en la placa NO se encuentra el símbolo ⧈ siga las instrucciones correspondientes a la clase de aislamiento I.

Clase de aislamiento II
-El aparato está construido en clase II, por lo tanto no se debe e conectar ningún cable a la toma de tierra.
El posición del enchufe debe ser de fácil acceso una vez instalado el aparato. Si el aparato posee un cable sin enchufe, para conectarlo a la red eléctrica es necesario instalar entre el aparato y la red de suministro un interruptor omnipolar con una apertura mínima de 3 mm entre los contactos y las dimensiones adecuadas para la carga, conforme con las normas vigentes.
-La conexión a la corriente eléctrica debe realizarse de la siguiente manera:
MARRÓN = **L** línea
AZUL = **N** neutro.

Clase de aislamiento I
Este aparato pertenece a la clase I, por lo tanto debe conectarse a la toma de tierra.
-La conexión a la red eléctrica debe efectuarse como sigue:
MARRÓN = **L** línea
AZUL = **N** neutro
AMARILLO/VERDE = ⏚ tierra
El cable neutro debe conectarse al borne con el símbolo **N** mientras que el cable **AMARILLO/VERDE**, debe conectarse al borne cerca del símbolo de tierra ⏚.
Durante la conexión eléctrica, controle que el enchufe de corriente posea la conexión a tierra.
Después del montaje de la campana de aspiración, controle que la posición del enchufe de alimentación eléctrica sea fácilmente accesible. Si se conecta directamente a la red eléctrica es necesario interponer entre el aparato y la red un interruptor omnipolar con una abertura mínima de 3 mm entre los contactos, dimensionado con respecto a la carga y que cumpla con las normas vigentes.

• Si la placa de cocción que se utiliza es eléctrica, de gas o de inducción, la distancia mínima entre ésta y la parte más baja de la campana debe ser de por lo menos **65 cm**. Si debe usarse un tubo de conexión compuesto de dos o más partes, la parte superior debe estar fuera de la parte inferior. No conecte la descarga de la campana a un conducto en el que circúle airecaliente o que sea utilizado para evacuar los humos de aparatos alimentados por una energía que no sea eléctrica.
Antes de efectuar las operaciones de montaje, para una más fácil maniobrabilidad del aparato, extraer el/los filtro/s antigrasa (Fig.15).

• Montaje de la tapa:
¡Atención !
- Antes de proceder a la instalación del equipo, fije la caja de la instalación eléctrica **D**.
- Levante la caja de la instalación eléctrica y siga las **fases 1-2-3** indicadas en la figura 2.
- Coloque la abrazadera en el punto donde se encuentran los 3 tornillos **G** ya preparados en el casquillo y enrosque como se indica en la fase 4 - figura 2.
-Tome la brida **C** y conéctela en el orificio de entrada del módulo de depuración del aire **Y** figura 3 - fase 6, fije la brida con el tornillo **C1** figura 3- fase 7.
-Tome el racor **E** y colóquelo de acuerdo con el orificio de salida del aire **E1** figura 3- fase 8.
- Fije el módulo de depuración **Y** encima del grupo motor utilizando los 4 tornillos **F**, como se indica en la figura 3 - fase 10 - 11.
-Saque la estructura del embalaje y quite los 2 tornillos **A** para separar la parte superior de la inferior figura 4 - fase 12.
- Separe el estribo superior **H** de la estructura **B** como se indica en la figura 5 - fase 13 y sustitúyalo con el estribo **H1**, figura 5 - fase 14 - 15.
- Coloque la plantilla de guía de perforación en el techo prestando atención a que la flecha esté ubicada del mismo lado que el mando del aparato (Fig.6).
- Realice 4 orificios Ø8 en el techo y ajuste los 3 tornillos sin tirar de estos completamente, prestando atención a no introducir el tornillo en el orificio marcado con una **X** en la plantilla de guía de perforación fig.7 (los tornillos y tacos de expansión deben ser adecuados para el tipo de muro.
- Tome la tapa e coloque la estructura telescópica superior sobre los 3 tornillos **E** no enroscados completamente al lado de los 3 ojales y realice un rotación pequeña para encastrar como se indica en la figura 8 – fase 1-2. Enrosque el cuarto tornillo **X** y tire de los 3 tornillos restantes para permitir el bloqueo definitivo de la parte superior de la estructura **B**, como se indica en la figura 8 - fase 3-4.
-Tome la parte inferior de la estructura telescópica **C** e introdúzcala a la superior **B** (Fig.9). Regule la altura deseada refiriéndose a las cuotas indicadas en (Fig.10) y fijar con los 8 tornillos **G** incluidos (Fig.10).
-Tome el conducto de evacuación de humo superior y fíjelo a la estructura con los 2 tornillos **A** (Fig.11). Acople el conducto de evacuación de humo inferior y fíjelo atentamente con la cinta adhesiva **L** figura 12 - fase 1.
-Destornille los 2 tornillos **O** max 3 mm figura 12 – fase 2. Introduzca el grupo de aspiración dentro de la estructura asegurándose que los tornillos **O**, precedentemente destornillados, se enganchen con los ojales en la parte inferior como indicado en figura 12 – fase 3. Atornille los 3 tornillos **N** (incluidos) y ajuste los 2 tornillos **O** figura 12 – fase 4-5.
-Quite la cinta adhesiva **L** y apoye el conducto de evacuación de humo inferior sobre el armazón de la campana (Fig.13).
Para los montajes en general, utilice los tornillos y los tacos que expanden adecuados al tipo de pared (por ejemplo cemento armado, cartón piedra, etc.). En el caso de que los tornillos y los tacos estén en dotación con el producto, asegúrese de que sean adecuados al tipo de pared en que se debe fijar la campana.

USO Y MANTENIMIENTO

• Se recomienda poner en funcionamiento el aparato antes de proceder a la cocción de un alimento cualquiera. Se recomienda también, dejar funcionar el aparato durante 15 minutos después de haber finalizado la cocción para lograr una evacuación completa del aire viciado.
El buen funcionamiento de la campana depende de la realización de un correcto y constante mantenimiento; se debe prestar una atención particular al filtro antigrasa .
• **El filtro antigrasa** cumple la función de retener las partículas grasas en suspensión en el aire, por lo que se puede obstruir en relación al tiempo de uso.
- Para prevenir el peligro de incendio, cada 2 meses máximo se deben lavar los filtros antigrasa a mano, usando detergentes líquidos neutros no abrasivos, o sino en el lavavajillas a baja temperatura y ciclos breves.
- Después de algunos lavados puede cambiar de color. Esto no da derecho a reclamar su sustitución.
• **Limpie frecuentemente la campana, tanto interna como externamente, usando un paño humedecido con alcohol desnaturalizado o detergentes líquidos neutros no abrasivos.**
• La instalación de luz se diseñó para el uso durante la cocción y no para usos prolongados de iluminación general del ambiente. Emplearla de esta forma disminuye notablemente la duración media de las lámparas.
• Si el aparato cuenta con la luz de cortesía ésta se puede usar para el uso prolongado de iluminación general del ambiente.
• **Atención:** no respetar las advertencias de limpieza de la campana y de sustitución y limpieza de los filtros comporta riesgos de incendio. Por tanto, es recomendable atenerse a las instrucciones sugeridas.

• **Sustitución de las lámparas LED (Fig.9):**
Si la versión del aparato es aquella con lámparas LED, para sustituirlas es necesaria la intervención de un técnico especializado.

• **Mandos luminosos (Fig.10.)** la simbología es la siguiente:
A = Botón ILUMINACION.
B = Botón OFF
C = Botón PRIMERA VELOCIDAD.
D = Botón SEGUENDA VELOCIDAD.
E = Botón TERCERA VELOCIDAD.
F = Botón TIMER PARADA AUTOMáTICA 15 MINUTOS **(*)**

Si su aparato está equipado con la función velocidad **INTENSIVA**, partiendo de la TERCERA velocidad y manteniendo presionado durante 2 segundos aproximadamente el botón **E**, esta se activará por 6 minutos, luego de lo cual, regresará a la velocidad configurada anteriormente. Cuando la función se encuentra activada el LED parpadea. Para interrumpirla antes de los 6 minutos, presione nuevamente el botón **E**. En algunos modelos se puede activar la función también con la primera y la segunda velocidad.

Presionando el botón **F** por dos segundos (con la campana apagada) se activa la función "**clean air**". Esta función enciende el motor por 10 minutos cada hora en la primera velocidad. Apenas sea activada la función, el motor parte con la 1° velocidad por un período de 10 minutos, durante los cuales deben relampagear los botones **F** y **C** contemporaneamente. Terminado este período el motor se apaga y el led del botón **F** se mantiene encendido con una luz fija por 50 minutos. En ese momento el motor reparte en la primera velocidad, los leds **F** y **C** recomienzan a relampagear por 10 minutos y se repite el ciclo. Presionando cualquier botón, a excepción de las luces, la campana inmediatamente regresa a su funcionamiento normal (ej. presionando el botón **D** se desactiva la función "**clean air**" y el motor cambia a la 2° velocidad; presionando el botón **B** la función se desactiva).

(*) La función "**TIMER PARADA AUTOMATICA**" retarda la parada de la campana, que continuará a funcionar a la velocidad seleccionada en el momento del encendido de esta función, 15 minutos.

• **Saturación de los filtros antigrasa/carbón activo:**
- Cuando el botón **A** centellea con una frecuencia de **2 seg.**, los filtros antigrasa deben ser lavados.
Después que se vuelve a colocar el filtro limpio, es necesario reiniciar la memoria electrónica presionando el botón **A** durante **5 seg.** hasta que deje de centellear.
- Cuando la tecla **A** parpadea con una frecuencia de **0,5 seg.** no hace falta sustituir nada, ya que esta campana cuenta con un sistema de depuración del aire independiente, por lo que se debe reajustar la memoria electrónica presionando la tecla A durante aproximadamente **5 seg.** hasta que deja de parpadear.

EL FABRICANTE NO SE HACE RESPONSABLE DE LOS DAÑOS PRODUCIDOS POR EL INCUMPLIMIENTO DE ESTAS ADVERTENCIAS.

FRANÇAIS F

GÉNERALITÉS

Lire attentivement le contenu du mode d'emploi puisqu'il fournit des indications importantes concernant la sécurité d'installation, d'emploi et d'entretien. Le conserver pour d' ultérieures consultations. L'appareil a été conçu pour être utilisé dans le modèle filtrant (retour de l'air à l'intérieur - Fig.1).

CONSEILS POUR LA SÉCURITÉ

1. Attention, lorsque dans la même pièce vous utilisez simultanément la hotte à évacuation avec un brûleur ou une cheminée alimentés par une énergie autre que l'électricité, vous pouvez créer un problème "d'inversion de flux". Dans ce cas la hotte aspire l'air nécessaire à leur combustion. La dépression dans le local ne doit pas dépasser les 4 Pa (4x10-5 bar). Pour un fonctionnement en toute sécurité, n'oubliez pas de prévoir une ventilation suffisante du local. Pour l'évacuation vers l'extérieur, veuillez vous référer aux dispositions en vigueur dans votre pays.

Avant de brancher la hotte au réseau de distribution électrique:
- Lire les données reportées sur la plaquette d'identification (appliquée à l'intérieur de la hotte) pour vérifier si le voltage et la puissance correspondent à ceux du réseau. Contrôler aussi si la prise est adaptée.
- En cas de doutes, contacter un électricien qualifié.
Si le câble d'alimentation est abîmé, il faut le remplacer par un autre câble ou par un ensemble, spécialement prévus, que vous pouvez commander au fabricant ou à un de ses services d'assistance technique.
- Raccorder le dispositif au secteur à l'aide d'une prise avec fusible 3A ou aux deux fils du diphasé protégés par un fusible 3A.

2. Attention!
Dans certaines circonstances les électroménagers peuvent être dangereux.
A) N'essayez pas de contrôler l'état des filtres quand la hotte est en marche.
B) Ne jamais toucher les lampes et les zones adjacentes, pendant et tout de suite après l'utilisation prolongée de l'éclairage.
C) Il est absolument interdit de flamber sous la hotte.
D) Évitez de laisser des flammes libres, elles sont dangereuses pour les filtres et pour les risques d'incendie.
E) Surveillez constamment les fritures pour éviter que l'huile surchauffée prenne feu.
F) Avant de procéder à toute opération d'entretien, coupez l'alimentation électrique de la hotte.
G) Cet appareil ne peut pas être utilisé par des enfants ou par des personnes nécessitant une surveillance.
H) Veillez à ce que les enfants ne jouent pas avec l'appareil.
I) Lorsque la hotte est utilisée en présence d'appareils utilisant du gaz ou d'autres combustibles, la pièce doit être correctement ventilée.
L) Si le nettoyage n'est pas réalisé conformément aux instructions, un incendie peut se déclarer.

Cet appareil est marqué conformément à la Directive européenne 2002/96/CE sur les déchets d'équipements électriques et électroniques (DEEE). Assurez-vous que cet appareil soit mis au rebus selon la réglementation en vigueur, vous éviterez ainsi des conséquences néfastes sur l'environnement et la santé.

Le symbole appliqué sur le produit ou sur la documentation jointe rappelle que cet appareil ne doit pas être traité comme un déchet domestique mais faire l'objet d'une collecte sélective dans une déchetterie spécialisée dans le recyclage des appareils électriques et électroniques. Conformez-vous aux réglementations locales sur la collecte et l'élimination des déchets. Pour tout autre renseignement sur le traitement, la récupération et le recyclage de cet appareil, veuillez contacter le bureau concerné de votre ville, le service de collecte des déchets domestiques ou le magasin où vous avez acheté votre appareil.

INSTRUCTIONS POUR L'INSTALLATION

• Le montage et le branchement électrique doivent être effectués par un personnel spécialisé.
• Utiliser des gants de protection avant de procéder aux opérations de montage.

• Connexion électrique:
Remarque! Consulter la plaque signalétique à l'intérieur de l'appareil:
- Le symbole ⧈ y figure. Cela signifie que l'appareil ne doit pas être relié à la terre. Respecter les conditions applicables pour les appareils de la classe d'isolation II.
- Si le symbole ⧈ NE FIGURE PAS sur la plaque signalétique, suivre les consignes pour les appareils de classe I.

Classe d'isolation II
- L'appareil est construit en classe II, pour cela aucun cable ne doit être connecté avec la prise terre. La prise doit être accessible après l'installation de l'appareil. Si l'appareil est équipé d'un cordon dépourvu de fiche, un interrupteur omnipolaire ayant une distance d'ouverture des contacts d'au moins 3 mm, dimensionné à la charge et conforme aux réglementations applicables en la matière, doit être intercalé entre le secteur et l'appareil.
- La connection avec le réseau électrique doit être éxécutée comme suit:
MARRON = **L** ligne
BLEU = **N** neutre.

Classe d'isolation I
Cet appareil est fabriqué en classe I, il faut par conséquent le raccorder à une prise de terre.
- Procédez au raccordement électrique comme suit:
MARRON = **L** ligne
BLEU = **N** neutre
JAUNE/VERT = ⏚ terre.
Le câble neutre doit être raccordé à la borne portant le symbole **N** tandis que le câble **JAUNE/VERT**, doit être raccordé à la borne près du symbole de terre ⏚.
Lors des opérations de raccordement électrique, assurez-vous que la prise de courant comporte bien une borne de mise à la terre. Une fois l'installation terminée, cette prise doit être facilement accessible.
Un interrupteur omnipolaire ayant une distance d'ouverture des contacts d'au moins 3 mm, dimensionné à la charge et conforme aux réglementations applicables en la matière, doit être intercalé entre le secteur et l'appareil en cas de raccordement direct au secteur.

• En cas de table de cuisson électrique, à gaz ou à induction, il faut prévoir une distance de sécurité d'au moins **65 cm** entre cette dernière et le point le plus bas de la hotte. S'il doit être utilisé un tuyau de connection composé de deux ou plusieurs parties, la partie superieure doit être à l'exterieur de celle inférieure. Ne pas relier le tuyau d'échappement de la hotte à un conduit dans lequel circule de l'air chaud ou employé pour évacuer les fumées des appareils alimentés par une énergie differente de celle électrique. En vue d'une manœuvrabilité de l'appareil plus facile, avant d'exécuter les opérations de montage, déconnecter le filtre/les filtres anti-graisse (Fig.8).

• Montage de la hotte:
Attention!
- Avant de procéder à l'installation de l'appareil, effectuer la fixation du boîtier du circuit électrique **D**.
- Soulever le boîtier du circuit électrique et suivre les **phases 1-2-3** indiquées sur la figure 2.
- Placer le support face aux 3 vis **G** déjà prédisposées sur le compartiment et les visser comme l'indique la phase 4 – figure 2.
- Prendre la bride **C** et la raccorder au trou d'entrée du module d'épuration d'air **Y** figure 3 -phase 6, fixer la bride avec la vis **C1** figure 3- phase 7.
- Prendre le raccord **E** et le positionner en correspondance du trou de sortie d'air **E1** figure 3 - phase 8.
- Fixer le module de dépuration **Y** au-dessus du groupe moteur en utilisant les 4 vis **F**, comme indiqué sur la figure 3 – phase 10 -11.
- Déballer la structure et enlever les 2 vis **A** pour séparer la partie supérieure de la partie inférieure figure 4 -phase 12.
- Séparer l'étrier supérieur **H** de la structure **B**, comme indiqué sur la figure 5 - phase 13 et le remplacer avec l'étrier **H1** figure 5 - phase 14 - 15.
- Placer le gabarit de forage sur le plafond en faisant attention que la flèche soit positionnée du même côté que la commande de l'appareil (Fig.6).
- Effectuer les 4 trous Ø8 au plafond et visser 3 vis sans les tirer complètement en faisant attention de ne pas insérer la vis dans le trou qui se distingue par un **X** sur le gabarit de forage fig.7 (les vis et les chevilles expansibles doivent être adaptées au type de mur).

- Prendre la hotte et insérer la structure téléscopique supérieure sur les 3 vis **E** non vissées complètement, face aux 3 orifices, et faire une petite rotation pour l'encastrement, comme le montre la figure 8 - phase 1-2.
Visser la quatrième vis **X** et tirer les 3 autres restantes pour permettre le blocage définitif de la partie supérieure de la structure **B** comme l'indique la figure 8 - phase 3-4.
- Prendre la partie inférieure de la structure télescopique **C** et l'insérer sur la partie supérieure **B** (Fig.9). Régler la hauteur désirée en se référant aux cotes indiquées dans la (Fig.10) et la bloquer au moyen des 8 vis **G** fournies avec l'appareil (Fig.10).
- Prendre le conduit de fumées supérieur et le fixer à la structure à l'aide des 2 vis **A** (Fig.11). Assembler le conduit de fumées inférieur avec le conduit supérieur et le fixer attentivement avec du ruban adhésif **L** figure 12 - phase 1.
- Dévisser les 2 vis **O** figure 12 - phase 2 de 3 mm au maximum. Insérer le groupe d'aspiration à l'intérieur de la structure en faisant attention à ce que les vis **O**, dévissées précédemment, aillent se placer avec les orifices fendus dans la partie inférieure comme c'est indiqué dans la figure 12 - phase 3. Visser les 3 vis **N** (fournies avec l'appareil) et serrer les 2 vis **O** figure 12 - phase 4-5.
- Enlever le ruban adhésif **L** et poser le conduit de fumées inférieur sur le corps de la hotte (Fig.13).
- En cas de différents montages utiliser des vis et des goujons à expansion adéquats au type de mur (par exemple béton armé, placoplâtre, etc.). Au cas où les vis et les goujons seraient fournis avec l'appareil, s'assurer qu'ils sont adéquats au type de paroi, où sera fixée la hotte.

EMPLOI ET ENTRETIEN

• Il est conseillé de mettre en service la hotte quelques minutes avant de commencer à cuisiner. De même il est conseillé de l'arrêter 15 minutes après avoir terminé la cuisson pour éliminer au maximum les odeurs et évacuer l'air vicié. Le bon fonctionnement de la hotte est lié à la fréquence des opérations d'entretien et, plus particulièrement, à l'entretien du filtre anti-graisse.
• **Le filtre anti-graisse** à pour rôle de retenir les particules grasses en suspension dans l'air; par conséquent, il peut se boucher en un temps qui varie en fonction de l'utilisation de l'appareil.
- Pour prévenir le danger d'incendie, chaque 2 mois au maximum, il est nécessaire de laver les filtres anti-graisse à la main en utilisant des détergents liquides neutres non abrasifs ou dans le lave-vaisselle à température basse et cycle court.
- Après plusieurs lavages, la couleur peut changer. Cela ne donne pas le droit à une requête pour leur remplacement.
• **Nettoyer fréquemment la hotte, soit à l'intérieur que à l'extérieur en utilisant un chiffon humidifié avec de l'alcool dénaturé ou des détergents liquides neutres non abrasifs.**
• L'installation d'illumination est conçue pour l'utilisation pendant la cuisson et non pour l'utilisation prolongée pour illuminer la pièce. L'utilisation prolongée de l'illumination réduit considérablement la durée moyenne de la lampe.
• Si l'appareil est pourvu de lumière de courtoisie, elle peut être utilisée pour l'emploi prolongé de l'éclairage général de la pièce.
• **Attention:** la non-observation de ces remarques de nettoyage de la hotte et du remplacement et nettoyage des filtres comporte des risques d'incendie. Il est donc recommandé de suivre les instructions suggérées.

• **Remplacement des lampes à LED (Fig.9):**
Si la version de l'appareil est avec lampes à LED, elles doivent être obligatoirement remplacées par un technicien spécialisé.

• **Commandes Lumineux (Fig.10)** le symbole sont le suivant:
A = Touche ECLAIRAGE
B = Touche OFF
C = Touche PREMIERE VITESSE
D = Touche DEUXIEME VITESSE
E = Touche TROISIEME VITESSE
F = Touche MINUTEUR ARRET AUTOMATIQUE 15 minutes **(*)**

Si votre appareil est équipé de la fonction vitesse **INTENSIVE**, en partant de la TROISIEME vitesse et en maintenant appuyée la touche **E** pendant environ 2 secondes, cette vitesse sera activée pendant 6 minutes après lesquelles l'appareil se remettra à la vitesse précédemment configurée. Quand la fonction est activée, la LED clignote. Pour interrompre cette vitesse avant les 6 minutes appuyer sur la touche **E**. Pour certains modèles on peut même activer la fonction avec la première et la deuxième vitesse.

En appuyant sur le bouton **F** pendant 2 secondes (lorsque la hotte est allumée), la fonction «**clean air**» s'active. Cette fonction démarre le moteur pour 10 minutes par heure à la première vitesse. Dès que la fonction est activée, le moteur démarre en 1ère vitesse pour 10 minutes pendant lesquelles les boutons **F** et **C** doivent clignoter en même temps. A la fin de ce temps, le moteur s'arrête et la diode électroluminescente du bouton **F** reste allumée sans clignoter jusqu'à ce que le moteur reparte en 1ère vitesse 50 minutes plus tard. Les diodes électroluminescentes **F** et **C** recommencent à clignoter pendant 10 minutes et ainsi de suite. En appuyant sur n'importe quelle touche à l'exception des touches de lumière, la hotte retourne immédiatement à son fonctionnement normal (ex. en appuyant sur le bouton **D** la fonction «**clean air**» se désactive et le moteur passe directement à la 2ème vitesse ; en appuyant sur le bouton **B** la fonction se désactive).

(*) La fonction "**MINUTER ARRÊT AUTOMATIQUE**" retarde l'arrêt de la hotte, qui continuera de fonctionner à la vitesse de service en cours au moment de l'activation de cette fonction, pendant 15 minutes.

• **Saturation filtres Anti-graisse/Charbon actif:**
- Lorsque la touche **A** clignote avec une fréquence de **2 secondes**, les filtres anti-graisse doivent être lavés.
Lorsque les filtres nettoyés sont remis en place, réinitialisation la mémoire électronique en appuyant sur la touche **A** pendant environ **5 secondes** jusqu'à ce qu'elle arrête de clignoter.
- Lorsque la touche **A** clignote avec une fréquence de **0,5 secondes** il ne faut rien remplacer, car cette hotte est équipée d'un système d'épuration d'air indépendant, pour lequel il faut réinitialiser la mémoire électronique en appuyant sur la touche **A** pendant environ **5 secondes** jusqu'à ce qu'elle arrête de clignoter.

NOUS DECLINOS TOUTE RESPONSABILI TE POUR LES EVENTUELS DÉGATS PROVOQUÉS PAR L'INOBSERVATION DES SUSDITES INSTRUCTIONS.

ENGLISH GB

GENERAL

Carefully read the following important information regarding installation safety and maintenance. Keep this information booklet accessible for further consultations. The appliance has been designed for use in the filtering version (air circulation

on the inside - Fig.1).

SAFETY PRECAUTION

1. Take care when the cooker hood is operating simultaneously with an open fireplace or burner that depend on the air in the environment and are supplied by other than electrical energy, as the cooker hood removes the air from the environment which a burner or fireplace need for combustion. The negative pressure in the environment must not exceed 4Pa (4x10-5 bar). Provide adequate ventilation in the environment for a safe operation of the cooker hood. Follow the local laws applicable for external air evacuation.

Before connecting the model to the electricity network:
-Control the data plate (positioned inside the appliance) to ascertain that the voltage and power correspond to the network and the socket is suitable. If in doubt ask a qualified electrician.
- If the power supply cable is damaged, it must be replaced with another cable or a special assembly, which may be obtained direct from the manufacturer or from the Technical Assistance Centre.
- This device must be connected to the supply network through either a plug fused 3A or hardwired to a 2 fase spur protected by 3A fuse.

2. Warning!
In certain circumstances electrical appliances may be a danger hazard.
A) Do not check the status of the filters while the cooker hood is operating.
B) Do not touch bulbs or adjacent areas, during or straight after prolonged use of the lighting installation.
C) Flambè cooking is prohibited underneath the cooker hood.
D) Avoid free flame, as it is damaging for the filters and a fire hazard.
E) Constantly check food frying to avoid that the overheated oil may become a fire hazard.
F) Disconnect the electrical plug prior to any maintenance.
G) This appliance is not intended for use by young children or infirm persons without supervision.
H) Young children should be supervised to ensure they do not play with the appliance.
I) There shall be adequate ventilation of the room when the rangehood is used at the same time as appliances burning gas or other fuels.
L) There is a risk of fire if cleaning is not carried out in accordance with the instructions.

This appliance conforms to the European Directive EC/2002/96, Waste Electrical and Electronic Equipment (WEEE). By making sure that this appliance is disposed of in a suitable manner, the user is helping to prevent potential damage to the environment or to public health.

The symbol on the product or on the accompanying paperwork indicates that the appliance should not be treated as domestic waste, but should be delivered to a suitable electric and electronic appliance recycling collection point. Follow local guidelines when disposing of waste. For more information on the treatment, re-use and recycling of this product, please contact your local authority, domestic waste collection service or the shop where the appliance was purchased.

INSTALLATION INSTRUCTIONS

• Assembly and electrical connections must be carried out by specialised personnel.
• Wear protective gloves before proceeding with the installation.

• Electric Connection:
Note! Verify the data label placed inside the appliance:
- If the symbol ⧈ appears on the plate, it means that no earth connection must be made on the appliance, therefore follow the instructions concerning insulation class II.
- If the symbol ⧈ DOES NOT appear on the plate, follow the instructions concerning insulation class I.

Insulation class II
- The appliance has been manufactured as a class II, therefore no earth cable is necessary. The plug must be easily accessible after the installation of the appliance. If the appliance is equipped with power cord without plug, a suitably dimensioned omnipolar switch with 3 mm minimum opening between contacts must be fitted between the appliance and the electricity supply in compliance with the load and current regulations.
- The connection to the mains is carried out as follows:
BROWN = **L** line
BLUE = **N** neutral.

Insulation class I
This is a class I, appliance and must therefore be connected to an effiecient earthing system.
- The appliance must be connected to the electricity supply as follows:
BROWN = **L** line
BLUE = **N** neutral
YELLOW/GREEN = ⏚ earth.
The neutral wire must be connected to the terminal with the **N** symbol while the **YELLOW/GREEN**, wire must be connected to the terminal by the earth symbol ⏚.
When connecting the appliance to the electricity supply, make sure that the mains socket has an earth connection. After fitting the ducted cooker hood, make sure that the electrical plug is in a position where it can be accessed easily. If the appliance is connected directly to the electricity supply, an omnipolar switch with a minimum contact opening of 3 mm must be placed in between the two; its size must be suitable for the load required and it must comply with current legislation.

• If the hob is electric, gas, or induction, the minimum distance between the same and the lower part of the hood must be at least **65 cm**.
If a connection tube composed of two parts is used, the upper part must be placed outside the lower part. Do not connect the cooker hood exhaust to the same conductor used to circulate hot air or for evacuating fumes from other appliances generated by other than an electrical source. Before proceeding with the assembly operations, remove the anti-grease filter(s) (Fig.8) so that the unit is easier to handle.

• Mounting hood:
Attention!
- Before installing the appliance, fix the electrical box **D**.
- Lift the electrical box and follow **phases 1-2-3** indicated in figure 2.
- Position the bracket in correspondence with the 3 screws **G** already set up on the container and screw them is indicated in phase 4 - figure 2.
- Take the flange **C** and connect it to the inlet hole of the air

purification module **Y** figure 3 -phase 6 and secure the flange with the screw **C1** figure 3- phase 7.
- Take the fitting **E** and position it at the air outlet hole **E1** figure 3 - phase 8.
- Fix the purification module **Y** above the motor unit using the 4 screws **F** as indicated in figure 3 - phase 10 - 11.
- Remove the structure from the packaging and remove the 2 screws **A** to separate the upper part from the lower part figure 4 - phase 12.
Separate the upper bracket **H** from the structure **B** as indicated in figure 5 - phase 13 and replace it with bracket **H1** figure 5 - phase 14 - 15.
- Position the perforation template on the ceiling making sure the arrow is positioned on the same side as the appliance control (Fig.6).
- Drill 4 Ø8 holes in the ceiling and tighten the 3 screws without pulling them completely making sure not to insert the screw in the hole marked with an **X** on the perforation template fig.7 (the screws and expansion plugs must be suited for the type of wall).
- Take the hood and insert the upper telescopic structure on the 3 screws **E** not tightened completely corresponding to the 3 slots and turn them slightly to fit them as indicated in figure 8 - phase 1-2.
Tighten the fourth screw **X** and pull the other 3 to permanently block the upper part of the structure **B** as indicated in figure 8 - phase 3-4.
- Take the lower part of the telescopic structure **C** and insert it into the upper structure **B** (Fig.9). Adjust the height by referring to the amounts indicated in (Fig.10) and block it using the 8 screws **G** that are supplied (Fig.10).
- Take the upper chimney piece and fix it to the structure using the 2 screws **A** (Fig.11).
- Join the lower chimney piece with the upper one and fix it carefully using adhesive tape **L** figure 12 - phase 1.
- Unscrew the 2 screws **O**, max 3 mm figure 12 - phase 2. Insert the suction unit inside the structure paying attention that the previously unscrewed screws **O**, hook into the slots in the lower part as indicated in figure 12 - phase 3. Drive in the 3 screws **N** (supplied) and tighten the 2 screws **O** figure 12 - phase 4-5.
- Remove adhesive tape **L** and rest the lower chimney piece above the cooker hood (Fig.13).
- When carrying out the fixing operations, use only screws and screw anchors suited to the type of wall (e.g. reinforced concrete, plasterboard etc.).
- If the screws and screw anchors are supplied with the appliance, make sure that they are suited to the type of wall to which the hood must be fixed.

USE AND MAINTENANCE

• We recommend that the cooker hood is switched on before any food is cooked. We also recommend that the appliance is left running for 15 minutes after the food is cooked, in order to thoroughly eliminate all contaminated air. The effective performance of the cooker hood depends on constant maintenance; the anti-grease filter.
• **The anti-grease filter** is responsible retaining the grease particles suspended in the air, therefore it is subject to clogging with variable frequency according to the use of the appliance.
- To prevent the danger of possible fires, at least every 2 months one must wash the anti-grease filters by hand using non-abrasive neutral liquid detergents or in the dishwasher at low temperatures and on short cycles.
- After a few washes, colour alterations may occur. This does not give the right to claim their replacement.
• **Clean the hood frequently, both internally and externally, using a cloth dampened with denatured alcohol or neutral liquid detergents that are non abrasive.**
• The lighting .system is designed for use during cooking and not for the prolonged general lighting of the room. The prolonged use of the lighting system significantly decreases the average duration of the bulbs.
• If the appliance is equipped with courtesy lights it is possible to use them for general room lighting for a prolonged amount of time.
• **Attention:** the non compliance with the hood cleaning warnings and with the replacement and cleaning of the filters entails risk of fires. One therefore recommends keeping to the suggested instructions.

• **Replacing LED lamps (Fig.9):**
If the appliance version is with LED lamps, the intervention of a specialised technician is necessary to replace them.
• **Commands luminous (Fig.10)** the key symbols are explained below:
A = LIGHT
B = OFF
C = SPEED I
D = SPEED II
E = SPEED III
F = AUTOMATIC STOP TIMER - 15 minutes **(*)**

If your appliance has the **INTENSIVE** speed function, from speed THREE, press key **E** for 2 seconds and it will be activated for 6 minutes after which it will return to the previously set speed. When the function is active the LED flashes. To interrupt it before the 6 minutes have elapsed, press key **E** again. Some models allow activating this function even with speed one and two.

By pressing key **F** for two seconds (with the hood switched off) the "**clean air**" function is activated. This function switches the appliance on for ten minutes every hour at the first speed. As soon as this function is activated the motor starts up at the first speed for ten minutes. During this time key **F** and key **C** must flash at the same time. After ten minutes the motor switches off and the LED of key **F** remains switched on with a fixed light until the motor starts up again at the first speed after fifty minutes and keys **F** and **C** start to flash again for ten minutes and so on. By pressing any key for the exclusion of the hood light the hood will return immediately to its normal functioning (e.g. if key **D** is pressed the "**clean air**" function is deactivated and the motor moves to the 2nd speed straight away. By pressing key **B** the function is deactivated).

(*) The "**AUTOMATIC STOP TIMER**" delays stopping of the hood, which will continue functioning for 15 minutes at the operating speed set at the time this function is activated.

• **Anti-grease/active charcoal filters saturation:**
- When the **A** key flashes with a **2 second** frequency the anti-grease filters must be washed.
Once the clean filter has been put back one must reset the electronic memory by pressing the **A** key for approximately **5 seconds** until it stops flashing.
- When the key **A** flashes with a **0.5 seconds** frequency, nothing needs to be replaced as this hood is equipped with an independent air purification system. You must reset the electronic memory by pressing the key **A** for approximately **5 seconds** until it quits flashing.

THE MANUFACTURER DECLINES ALL RESPONSIBILITY FOR EVENTUAL DAMAGES CAUSED BY BREACHING THE ABOVE WARNINGS.

NEDERLANDS NL

ALGEMEEN

Lees aandachtig de inhoud van deze handleiding. Hierin staan belangrijke aanwijzingen voor een veilige installatie, gebruik en onderhoud. Bewaar de handleiding om die later te kunnen raadplegen. Het toestel werd ontworpen in een versie voor filtering (recirculatie van de lucht binnen - Afb.1).

VEILIGHEIDSVOORSCHRIFTEN

1. Opletten indien tegelijkertijd een afzuigkap en een brander of haard functioneren die afhankelijk zijn van de omgevingslucht en gevoed worden door een andere energiebron dan de elektrische energie. De afzuigkap kan de lucht die de brander of haard nodig heeft voor de verbranding aan de omgeving onttrekken. De negatieve druk in de omgeving mag niet boven de 4 Pa (4x10-5 bar) liggen. Voor een veilige werking dient u te zorgen voor een goede ventilatie van de ruimte. Voor de afvoer naar buiten moet u zich houden aan de geldende voorschriften die van toepassing zijn in uw land.

Voordat u het model op het elektriciteitsnet aansluit:
-Controleer op het gegevensplaatje (aan de binnenkant van het apparaat) of de spanning en het vermogen overeenkomen met die van het net, en of de stekker geschikt is voor de aansluiting. Neem in geval van twijfel contact op met een gekwalificeerde elektricien.
-Als de voedingskabel beschadigd is dient deze te worden vervangen door een andere kabel of een speciale kabelcombinatie, beschikbaar bij de fabrikant of de technische servicedienst.
-Verbind het mechanisme aan de voeding m.b.v. en stekker met zekering 3A of aan de twee draden van de tweefase beschermd met een 3A zekering.

2. Attentie!
In bepaalde omstandigheden kunnen huishoudelijke apparaten gevaarlijk zijn.
A) Probeer niet om de filters te controleren terwijl de afzuigkap werkt.
B) Raak de lampen en de zones vlakbij niet aan als de verlichting lang aan is of kort daarna.
C) Het is verboden om eten met open vlam te bereiden onder de kap.
D) Voorkom open vlammen, deze zijn schadelijk voor de filters en brandgevaarlijk.
E) Controleer voortdurend gebakken waren om te voorkomen dat hete olie vlam vat.
F) Voor elke willekeurige onderhoudsbeurt moet men de elektrische energie afschakelen.
G) Dit apparaat is niet bestemd voor gebruik door kinderen of andere personen die toezicht nodig hebben.
H) Controleer dat kinderen niet met het apparaat spelen.
I) Als de afzuigkap tegelijk met andere apparaten wordt gebruikt die gas of andere brandstoffen verbranden, moet het vertrek goed worden geventileerd.
L) Als de reinigingswerkzaamheden niet worden uitgevoerd zoals aangegeven in de handleiding loopt u het risico dat er brand uitbreekt.

Dit apparaat is voorzien van het keurmerk Waste Electrical and Electronic Equipment (WEEE), zoals vastgesteld door de Europese Norm 2002/96/EC. Door te zorgen dat de afvalverwijdering van dit product correct wordt uitgevoerd, werkt de gebruiker mee aan het voorkomen van potentiële negatieve consequenties voor omgeving en gezondheid.

Het symbool op het product of op het bijgeleverde documentatiemateriaal geeft aan dat het niet moet worden behandeld als normaal huisvuil, maar dat het moet worden ingeleverd bij een speciaal verzamelpunt voor het recyclen van elektrische en elektronische apparatuur. De afvalverwijdering moet plaatsvinden in het respect van de gemeentelijke normen. Voor meer informatie over het onderhoud en het recyclen van dit product kunt u contact opnemen met uw gemeente, de locale reinigingsdienst, of de winkel waar u het product heeft aangeschaft.

INSTALLATIE INSTRUCTIES

• De werkzaamheden m.b.t de montage en de elektrische aansluiting dienen verricht te worden door gespecialiseerd personeel.
• Gebruik beschermende handschoenen alvorens met de montagewerkzaamheden te beginnen.

• Elektrische aansluiting:
Opgelet! Controleer het gegevensplaatje binnen in het apparaat:
-Als op het plaatje het symbool ⧈ staat, betekent het dat het apparaat niet geaard hoeft te worden, volg in dit geval de aanwijzingen voor isolatieclasse II.
-Als het symbool ⧈ niet op het plaatje staat, voer dan de aanwijzingen voor isolatieclasse I uit.

Isolatieclasse II
Het apparaat is gemaakt in klasse II (dubbel geïsoleerd), het snoer hoeft derhalve niet op een geaard stopcontact aangesloten te worden.
De stekker moet na de installatie van het apparaat gemakkelijk toegankelijk zijn.
In het geval dat het apparaat een kabel zonder stekker heeft, moet men deze op het electrische net aansluiten met een schakelaar tussen apparaat en net, waarvan alle polen onderbroken worden; de minimale opening tussen de contacten moet 3 mm zijn en de schakelaar moet gedimensioneerd zijn voor de belasting en voldoen aan de van kracht zijnde normen.
De aansluiting op het elektriciteitsnet moet als volgt uitgevoerd worden:
BRUIN = **L** lijn
BLAUW = **N** neutraal.

Isolatieclasse I
Dit apparaat is gebouwd in klasse I, en moet daarom aan een aardgeleiding worden verbonden.
De aansluiting op het elektrische net moet op de volgende wijze worden uitgevoerd:
BRUIN = **L** lijn
BLAUW = **N** neutraal
GEEL/GROEN = ⏚ aarde.
De neutrale kabel moet worden aangesloten op de aansluitklem met het symbool **N**. De **GEEL/GROEN** kabel moet worden aangesloten op de aansluitklem vlakbij het aardsymbool ⏚.
Bij het aansluiten op het elektrische net moet u zich ervan verzekeren dat het stopcontact een aardverbinding heeft.
Nadat u de afzuigkap heeft gemonteerd dient u ervoor te zorgen dat het stopcontact makkelijk te bereiken is. In het geval van een directe aansluiting op het elektrische net is het noodzakelijk tussen het apparaat en het net een meerpolige schakelaar aan te brengen met een minimum afstand van 3

mm tussen de contacten. Deze moet aangepast zijn aan het elektrische vermogen en voldoen aan de geldende normen.

• Indien het gebruikte fornuis electrisch, op gas of met inductie werkt, dan moet de minimale afstand hiertussen en het laagste deel van de kap tenminste **65 cm** bedragen. Sluit de afvoer van de afzuigkap niet aan op een leiding waardoor warme lucht circuleert of die gebruikt wordt voor de afvoer van rook van apparaten die door een andere energiebron dan elektrische energie gevoed worden. Voordat u verder gaat met de montage dient u, om het apparaat makkelijker te kunnen verplaatsen, de anti-vetfilter(s) te verwijderen (Afb.8).

• **Montage van de kap:**
Opgepast!
- Vooraleer verder te gaan met de installatie van het toestel, moet men de doos van de elektrische installatie vastmaken **D**.
- De doos van de elektrische installatie optillen en de **fasen 1-2-3** uitvoeren die in de figuur zijn aangegeven 2.
- Plaats de beugel ter hoogte van de 3 schroeven **G** die al voordien op de busplaatser werden gezet en schroef aan zoals aangegeven in fase 4 - figuur 2.
-Neem de flens **C** en sluit die aan op de ingangsopening van de luchtzuiveringsmodule **Y** afbeelding 3 -fase 6, zet de flens vast met de schroef **C1**, afbeelding 3 - fase 7.
-Neem de koppeling **E** en plaats die ter hoogte van de opening waar de lucht uitkomt **E1**, afbeelding 3 - fase 8.
Bevestig de zuiveringsmodule **Y** boven de groep van de motor met de 4 schroeven **F** zoals aangegeven in afbeelding 3 - fase 10 - 11.
-Neem de structuur uit de verpakking en verwijder de 2 schroeven **A** om de bovenkant van de onderkant te scheiden afbeelding 4 - fase.12.
- Scheid de bovenste beugel **H** van de structuur **B** zoals aangegeven in afbeelding 5 - fase 13 en vervang door de beugel **H1** afbeelding 5 - fase 14 - 15.
- Plaats de mal om te boren op het plafond, zorg ervoor dat de pijl aan dezelfde kant komt als het commando van het toestel (Fig.6).
- Maak 4 gaten Ø8 in het plafond en draai 3 schroeven aan zonder ze volledig vast te zetten, zorg ervoor dat de schroef niet ingebracht wordt in de opening die met een **X** op de mal om te boren is aangeduid fig.7 (de schroeven en expansiepluggen moeten geschikt zijn voor het type muur).
- Neem de kap en breng de telescopische structuur aan op de3 schroeven **E** die niet volledig aangespannen zijn ter hoogte van de 3 openingen, maak een kleine rotatie om in te brengen zoals aangegeven in figuur 8 - fase 1-2.
Draai nu de vierde schroef **X** aan en span de andere 3 verder aan om het bovenste deel van de structuur **B** definitief te blokkeren, zoals aangegeven in figuur 8 - fase 3-4.
-Neem het onderste deel van de telescoopstructuur **C** en plaats het op het bovenste deel **B** (Afb.9). Stel de gewenste hoogte in en neem als uitgangspunt de waarden die aangeduid worden in (Afb.10). Vastzetten met de 8 bijgeleverde schroeven **G** (Afb.10).
-Neem de bovenste schoorsteen en bevestig het op de structuur met de 2 schroeven **A** (Afb.11). Verbind de onderste schoorsteen met de bovenste en bevestig het zorgvuldig met plakband **L** figuur 12 - fase 1.
-Draai de 2 schroeven **O** max. 3 mm los figuur 12 - fase 2. Plaats de afzuiggroep in de structuur en zorg ervoor dat de schroeven **O**, die eerder losgedraaid waren, in de sleuven in het onderste deel vastgezet worden, zoals figuur 12 - fase 3 toont. Draai de 3 (bijgeleverde) schroeven **N** vast en span de 2 schroeven **O** figuur 12 - fase 4-5.
-Verwijder het plakband **L** en plaats de onderste schoorsteen boven op het hoofddeel van de kap (Afb.13).
Voor de verschillende montages maakt u gebruik van geschikte schroeven en expansiepluggen afhankelijk van het type muur (bv. gewapend beton, gipsplaat, enz.). Mochten de schroeven en de pluggen bij het product geleverd zijn, dan dient u te controleren of ze geschikt zijn voor het type muur waaraan de kap bevestigd wordt.

GEBRUIK EN ONDERHOUD

• We raden aan het apparaat aan te zetten voordat u met de bereiding begint van elke willekeurige maaltijd. We raden u aan het apparaat 15 minuten aan te laten nadat het eten bereid is, voor een optimale luchtverversing. De goede werking van de afzuigkap hangt af van een regelmatig en correct onderhoud; in het bijzonder moet men aandacht besteden aan het vetfilter
• **De vetfilter** heeft als doel de vetdeeltjes die in de lucht hangen tegen te houden, bijgevolg is deze filter onderhevig aan verstoppen na een bepaalde tijd, afhankelijk van het gebruik van het apparaat.
- Om brandgevaar te voorkomen, moeten de vetfilters hoogstens iedere 2 maanden met de hand gewassen worden met neutrale vloeibare reinigingsmiddelen die niet schuren ofwel in de vaatwasser op lage temperatuur met korte cycli.
- Na enkele wasbeurten kunnen er kleurveranderingen optreden. Dit feit geeft u geen recht op een klacht voor eventuele vervanging.
• **Maak de kap zowel van binnen als van buiten regelmatig schoon met behulp van een doek gedrenkt in gedenatureerde alcohol of neutrale vloeibare schoonmaakmiddelen die niet schuren.**
• De verlichtingsinstallatie is ontworpen voor het gebruik tijdens het koken en niet voor langdurig gebruik als algemene verlichting van het vertrek. Langdurig gebruik van de verlichting vermindert gevoelig de gemiddelde levensduur van de lampen.
• Als het apparaat uitgerust is met de serviceverlichting dan kan deze gebruikt worden voor langdurig gebruik van de algemene verlichting van het vertrek.
• **Attentie:** het niet naleven van de waarschuwingen voor schoonmaak van de kap en de vervanging en schoonmaak van de filters brengt brandgevaar met zich mee. Het is daarom aangeraden om zich te houden aan de voorgestelde instructies.

• **Vervanging van de LED-lampen (Afb.9):**
Als de versie van het apparaat met LED-lampen is, dan is voor de vervanging daarvan de tussenkomst van een gespecialiseerd technicus nodig.

• **Kontroller Med iys (Afb.10)** zijn de symbolen hieronder weergegeven:
A = Knop LICHT
B = Knop UIT
C = Knop EERSTE SNELHEID
D = Knop TWEEDW DERDE SNELHEID
E = Knop DERDE SNELHEID
F = Knop TIMER AUTOMATISCHE ONDERBREKING na 15 minuten **(*)**

Als uw apparaat uitgerust is met de **INTENSIEVE** snelheidsfunctie en u vanuit de DERDE snelheid van start gaat en toets **E** circa 2 seconden ingedrukt houdt, dan zal deze functie gedurende 6 minuten geactiveerd worden waarna teruggekeerd wordt naar de eerder ingestelde snelheid. Wanneer de functie actief is, knippert het LED. Om te onderbreken vóór

6 minuten verstreken zijn, druk opnieuw op de toets **E**. Voor sommige modellen kan men de functie ook met de eerste en tweede snelheid activeren.

Door 2 seconden op toets **F** te drukken (met uitgeschakelde kap) wordt de functie "**clean air**" geactiveerd. Deze functie schakelt om het uur de motor 10 minuten in bij de eerste snelheid. Zodra de functie geactiveerd wordt start de motor bij de 1e snelheid, gedurende 10 minuten. Tijdens deze tijd moeten de toetsen **F** en **C** tegelijkertijd knipperen.
Na het verstrijken van deze tijd gaat de motor uit en blijft de led van toets **F** permanent branden tot na 50 minuten de motor opnieuw van start gaat bij de eerste snelheid en de leds van de toetsen **F** en **C** weer gedurende 10 minuten knipperen, enz. Door op ongeacht welke toets te drukken, met uitzondering van de lichten, keert de kap onmiddellijk terug naar de gewone werking (drukt u bijvoorbeeld op toets **D** dan wordt de functie "**clean air**" gedeactiveerd en gaat de motor onmiddellijk over naar de 2de snelheid. Drukt u op toets **B** dan wordt de functie gedeactiveerd).

(*) De knop "**TIMER/AUTOMATISCHE ONDERBREKING"** zorgt ervoor dat de afzuigkap niet meteen stopt, deze zal voor 15 minuten blijven functioneren, op dezelfde snelheidsstand waarop de kap ingesteld stond.

• Verzadiging vetfilters/actieve koolstoffilters:
- Wanneer de toets **A** knippert met een frequentie van **2 sec.**, moeten de vetfilters worden gewassen.
Eenmaal de schone filter terug is aangebracht, moet het elektronische geheugen worden gereset door gedurende **5 sec.** op de toets **A** te drukken tot die niet langer knippert.
- Wanneer de toets **A** knippert met een frequentie van **0,5 sec.** hoeft u niets te vervangen omdat deze kap uitgerust is met een onafhankelijk luchtzuiveringssysteem; u dient enkel het elektronische geheugen te resetten door de toets **A** ongeveer **5 sec**. ingedrukt te houden tot de toets niet meer knippert.

DE FABRIKANT IS NIET AANSPRAKELIJK VOOR SCHADE DIE VOORTVLOEIT UIT HET NIET IN ACHT NEMEN VAN DE BOVENSTAANDE VOORSCHRIFTEN.

PORTUGUÊS P

GENERALIDADES

Ler cuidadosamente o conteúdo do presente manual já que este fornece indicações importantes referentes à segurança de instalação, de uso e de manutenção. Conservar o manual para qualquer ulterior consulta. O aparelho foi projectado para utilização em versão filtrante (circulação de ar no interior - Fig.1).

ADVERTÊNCIAS PARA A SEGURANÇA

1. Prestar atenção se estão funcionando contemporaneamente uma coifa aspirante e um queimador ou um fogão dependentes do ar ambiente e alimentados por uma energia que não a elétrica, já que a coifa, aspirando, tira do ambiente o ar que o queimador ou o fogão necesitam para a combustão. A pressão negativa no local não deve ser superior a 4 Pa (4x10-5 bar).
Para um funcionamento seguro, providenciar uma oportuna ventilação do local. Para a evacuação externa, ater-se às disposições vigentes no seu País.

Antes de ligar o modelo à rede eléctrica:
- Controle a placa dos dados (posta no interior do aparelho) para verificar que a tensão e a potência correspondam às da rede e que a tomada seja apropriada. Em caso de dúvidas interpele um electricista qualificado.
- Se o cabo de alimentação estiver danificado, deverá ser substituído por um cabo ou um conjunto especiais fornecidos pelo fabricante ou pelo seu serviço de assistência técnica.
- Ligar o dispositivo à rede de alimentação através de uma ficha com fusível 3A ou aos dois fios da bifásica protegidos por um fusível 3A.

2. Atenção!
Em determinadas circunstâncias, os electrodomésticos podem ser perigosos.
A) Não procure controlar os filtros com o exaustor em funcionamento.
B) Não toque as lâmpadas e as áreas adjacentes, durante e logo pós o uso prolongado da instalação de iluminação.
C) É proibido cozinhar alimentos flambé sob o exaustor.
D) Evite a chama livre, porque é danosa para os filtros e perigosa para os incêndios.
E) Controle constantemente os alimentos fritos para evitar que o óleo aquecido pegue fogo.
F) Antes de efectuar qualquer manutenção, desligue o exaustor da rede eléctrica.
G) Este aparelho não é destinado ao uso por parte de crianças ou pessoas que precisem de supervisão.
H) Não permita que as crianças brinquem com o aparelho.
I) Quando o exaustor for utilizado contemporaneamente a aparelhos que queimam gás ou outros combustíveis, o local deverá ser adequadamente ventilado.
L) Se as operações de limpeza não forem efectuadas no respeito das instruções, existe o risco de incêndio.

Este aparelho está marcado em conformidade com a Directiva Europeia 2002/96/EC, Waste Electrical and Electronic Equipment (WEEE). Assegurar-se que este aparelho seja eliminado de maneira certa, o utilizador contribui a prevenir as consequências potenciais negativas para o meio ambiente e a saúde.

O símbolo no aparelho ou na documentação de acompanhamento indica que o mesmo não deve ser tratado como resíduo doméstico, mas deve ser levado a um ponto de colecta idóneo para reciclar equipamento eléctrico e electrónico. Para eliminá-lo obedecer os regulamentos locais sobre a eliminação de resíduos. Para maiores informações sobre o tratamento, a recuperação e a reciclagem deste aparelho, contactar o serviço local encarregado pela colecta de resíduos domésticos ou a loja onde o mesmo foi comprado.

ISTRUÇÕES PARA A INSTALAÇÃO

• As operações de montagem e ligação eléctrica devem ser efectuadas por pessoal especializado.
• Utilizar luvas de proteção antes de efetuar as operações de montagem.

• Conexão elétrica:
Observação! Controle a placa dos dados colocada dentro do aparelho:
- Se na placa aparece o símbolo ⧈ significa que o aparelho não deve ser ligado à terra, efectue portanto s instruções que referem-se à classe de isolamento II.
- Se na placa NÃO aparece o símbolo ⧈ efectue as instruções que referem-se à classe de isolamento I.

Classe de isolamento II
- O aparelho é construído em classe II, portanto nenhum cabo deve ser ligado à tomada de terra. A ficha deve ser facilmente acessível após a instalação do aparelho. No caso em que o aparelho não disponha de cabo sem ficha, para ligá-lo à rede eléctrica será necessário interpor um interruptor omnipolar com abertura mínima de 3 mm entre os contactos, dimensionado para a carga e que atenda aos regulamentos em vigor.
- A ligação à rede elétrica deve ser feito como segue:
MARROM = **L** linha
AZUL = **N** neutro.

Classe de isolamento I
Este aparelho é feito para a classe I, portanto deverá ser ligado à tomada de ligação à terra.
- A ligação à rede eléctrica deverá ser realizada da seguinte maneira:
MARROM = **L** linha
AZUL = **N** neutro
AMARELO/VERDE = ⏚ terra.
O cabo neutro deverá ser ligado ao borne com o símbolo **N**, enquanto que o cabo **AMARELO/VERDE**, deverá ser ligado ao borne perto do símbolo de terra ⏚ .
Na realização da ligação eléctrica assegurar-se que a tomada eléctrica seja dotada de uma ligação à terra. Depois de ter montado o exaustor, tomar cuidado para a posição da ficha eléctrica ser de fácil acesso. No caso de ligação directa à rede eléctrica, é necessário, entre o aparelho e a rede, interpor um interruptor omnipolar com abertura mínima de 3 mm. entre os contactos, dimensionado para a carga e que atenda aos regulamentos em vigor.

• Se o plano de cozedura utilizado for eléctrico, a gás ou por indução, a distância mínima entre o mesmo e a parte mais baixa do exaustor deverá ser de no mínimo **65 cm**. Tendo que ser usado um tubo de conexão composto de duas ou mais partes, a parte superior deve ficar externamente àquela inferior. Não conectar a descarga da coifa a um duto pelo qual circule ar quente ou utilizado para evacuar fumos de aparelhos alimentados por uma energia que não a elétrica. Antes de proceder às operações de montagem, para um manejo mais fácil do aparelho retirar os filtros anti-gordura (Fig.8).

• **Montagem coifa:**
Atenção!
- Antes de iniciar a instalação do aparelho fixar a caixa de instalação elétrica **D**.
- Levantar a caixa da instalação elétrica e seguir as **fases 1-2-3** indicadas na figura 2.
- Colocar o suporte em correspondência dos 3 parafusos **G** já predispostos sobre o duto e aparafusa-los como indicado na fase 4 - figura 2.
- Prender o flange **C** e conectá-lo ao furo de entrada do módulo de depuração do ar **Y** figura 3 - fase 6, fixar o flange com o parafuso **C1** figura 3 - fase 7.
- Prender a ligação **E** e posicioná-la em correspondência do furo de saída do ar **E1** figura 3 - fase 8.
- Fixar o módulo de depuração **Y** situado sobre o grupo motor utilizando os 4 parafusos **F** como indicado na figura 3 - fase 10 - 11.
- Retire a estrutura da embalagem e os 2 parafusos **A** para separar a parte superior daquela inferior figura 4 - fase 12.
- Separar o suporte superior **H** da estrutura **B** como indicado na figura 5 - fase 13 – e substituí-lo com o estribo **H1** figura 5 - fase 14 - 15.
- colocar o molde para perfuração no teto verificando que a seta esteja posicionada do lado dos comandos do aparelho (Fig.6).
- Efetuar 4 furos Ø8 no teto e aparafusar 3 parafusos sem aperta-los totalmente, tomar cuidado para não inserir o parafuso no furo marcado com uma **X** no molde de perfuração fig.7 (os parafusos e os cones de expansão devem ser idóneos para o tipo de parede).
- Pegar a coifa e inserir a estrutura telescópica superior sobre os 3 parafusos **E** não aparafusados totalmente em correspondência das 3 fendas e fazer uma pequena rotação para o encaixe, como indicado na figura 8 - fase 1-2.
Aparafusar o quarto parafuso **X** e apertar os outros 3 para bloquear definitivamente a parte superior da estrutura **B** como indicado na figura 8 - fase 3-4.
- Prenda a parte inferior da estrutura telescópica **C,** e enfie-a naquela superior **B** (Fig.9). Regule a altura desejada tendo como referência as cotas indicadas na (Fig.10) e bloqueie-a com os 8 parafusos **G** fornecidos (Fig.10).
- Fixe a chaminé superior prendendo-a à estrutura com os 2 parafusos **A** (Fig.11). Una a chaminé inferior com aquela superior, prendendo-a muito bem com fita-cola **L** figura 12 - fase 1.
- Desaparafuse os 2 parafusos **O** por max 3 mm figura 12 - fase 2. Introduza o grupo de aspiração no interior da estrutura prestando atenção para que os parafusos **O**, anteriormente desaparafusados, fiquem presos com as anilhas na parte inferior, tal como indicado na figura 12 - fase 3. Aparafuse os 3 parafusos **N** (fornecidos) e puxe pelos 2 parafusos **O** figura 12 - fase .4-5.
- Retire a fita-cola **L** e apoie a chaminé inferior em cima do corpo do exaustor (Fig.13).
Para as várias montagens utilizar parafusos e buchas de expansão adequadas ao tipo de parede (ex. cimento armado, gesso cartonado, etc). No caso de os parafusos e as buchas serem fornecidos com o produto, assegurar-se que são adequados para o tipo de parede em que vai ser fixada a campânula.

USO E MANUTENÇÃO

• É recomendável colocar o aparelho a funcionar antes de proceder com a cozedura de qualquer alimento. É recomendável deixar o aparelho 15 minutos a funcionar, depois de ter terminado a cozedura dos alimentos, para descarregar inteiramente o ar impuro. O bom funcionamento do exaustor depende de uma correcta e constante manutenção; uma atenção especial deve ser dedicada ao filtro anti-gordura.
• **O filtro anti-gordura** tem como função reter as partículas de gordura em suspensão no ar e, portanto, é sujeito a obstruir-se, com tempos que variam de acordo com a utilização do aparelho.
- Para evitar o perigo de incêndio é necessário lavar os filtros anti-gordura, manualmente, a cada 2 meses, no máximo, com detergente líquido neutro não abrasivo ou na máquina de lavar pratos, com baixas temperaturas e ciclos breves.
- Depois de algumas lavagens pode ocorrer alterações de cor. Este fato não dá direito à reclamação para eventuais substituições.
• **Limpar frequentemente o exaustor, por dentro e por fora, utilizando um pano húmido com álcool desnaturado ou detergentes líquidos neutros não abrasivos.**
• O sistema de iluminação é projetado para o uso durante o cozimento e não para o uso prolongado de iluminação geral do ambiente. O uso prolongado da iluminação diminui notavelmente a duração média das lâmpadas.
• Se o aparelho for dotado de luz de cortesia esta pode ser utilizada para o uso prolongado de iluminação geral do ambiente.
• **Atenção:** a inobservância das advertências de limpeza e do exaustor e da substituição e limpeza dos filtros comporta riscos

de incêndios. Aconselha-se seguir as instruções mencionadas.

• **Substituição das lâmpadas LED (Fig.9):**
Se a versão do aparelho for com lâmpadas LED é necessário que um técnico especializado intervenha para a sua substituição.

• **Comandos luminosos (Fig.10.)** a simbologia é indicada a seguir:
A = Botão ILUMINAÇÃO
B = Botão OFF
C = Botão PRIMEIRA VELOCIDADE
D = Botão SEGUNDA VELOCIDADE
E = Botão TERCEIRA VELOCIDADE
F = Botão TIMER PARADA AUTOMÁTICA 15 minutos **(*)**

Se o seu aparelho for dotado da função de velocidade **INTENSIVA**, partindo da TERCEIRA velocidade e mantendo pressionada por cerca 2 segundos a tecla **E**, esta função ativa-se por 6 minutos e, a seguir, retorna à velocidade anteriormente configurada. O LED pisca quando a função for ativa. Para interrompê-la antes dos 6 minutos, pressionar novamente a tecla **E**. Para alguns modelos, é possível ativar a função mesmo com a primeira e a segunda velocidade.

Pressionar a tecla **F** por 2 segundos (com o exaustor desligado) e ativa-se a função "**clean air**". Esta função liga o motor por 10 minutos a cada hora na primeira velocidade. Quando inicialmente ativada esta função, inicia-se o motor na primiera velocidade com uma duração de 10 minutos, durante os quais devem piscar contemporaneamente a tecla **F** e a tecla **C**. Depois disto, o motor se desliga e o led da tecla **F** permanece aceso com a sua luz fixa até que, depois de 50 minutos, o motor liga-se na primeira velocidade e os leds **F** e C recomeçam a piscar por 10 minutos e assim sucessivamente. Pressionando qualquer tecla, menos as das luzes o exaustor torna imediatamente ao seu funcionamento normal (por exemplo: se pressiono a tecla **D** desativa-se a função "clean air" e o motor trabalha em sua segunda velocidade; pressionando a tecla **B** a função desativa-se).

(*) A função "**TIMER PARADA AUTOMÁTICA**" retarda a parada da coifa, que continuará a funcionar à velocidade de exercício em curso no momento em que foi atuada esta função, de 15 minutos.

• **Saturação de filtros Antigordura/Carvão ativado:**
- Quando a tecla **A** pisca com uma frequência de **2 sec.** os filtros antigordura devem ser lavados.
Uma vez recolocado o filtro limpo é necessário fazer o reset da memória eletrônica pressionando a tecla **A** por aproximadamente **5 sec**. até que pare de piscar.

DECLINA-SE DE QUALQUER RESPONSABILIDADE POR EVENTUAIS DANOS PROVOCADOS PELA INOBSERVÂNCIA DAS ADVERTÊNCIAS ACIMA.

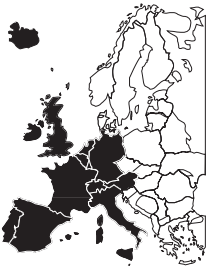

3LIK1725_rev1 18/03/2015